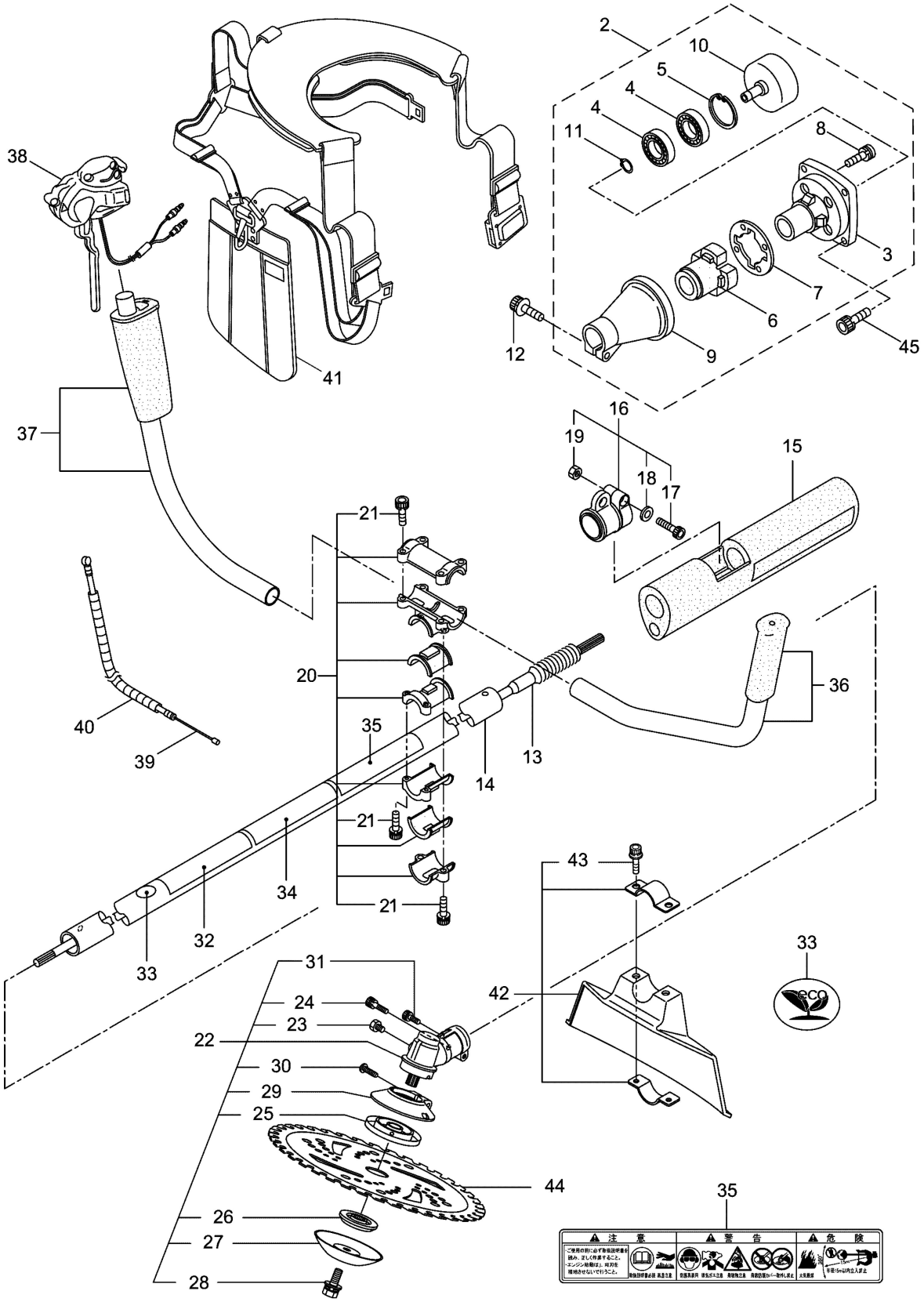1. MB301ESU
本 体