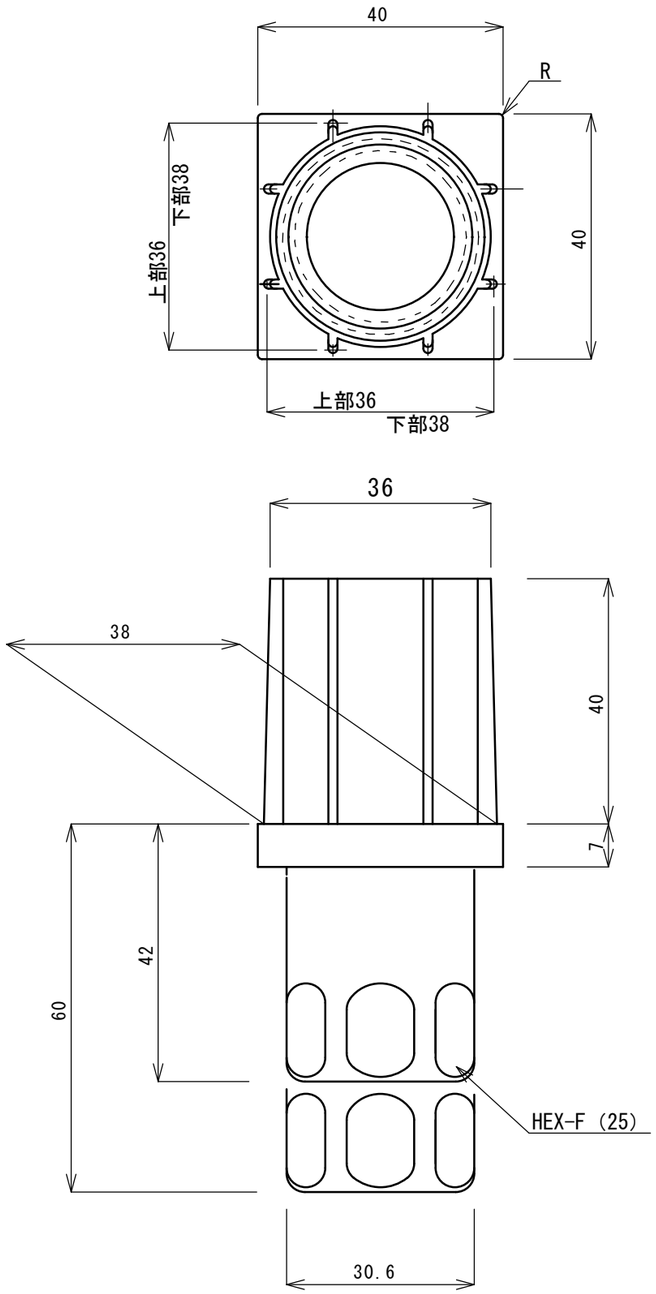

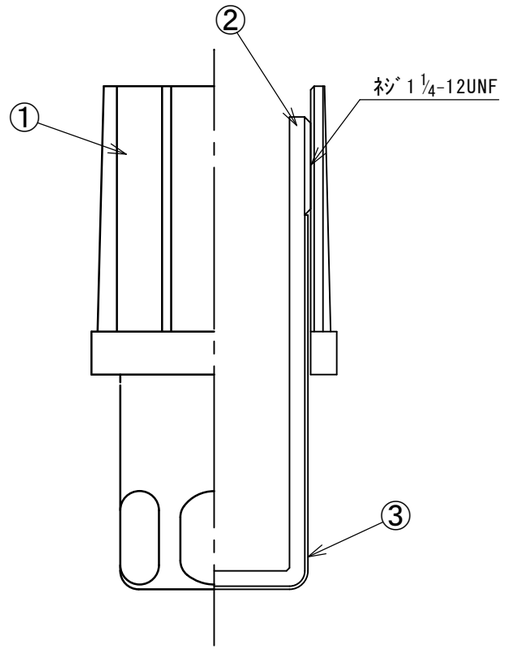

材質

① 亜鉛ダイキャスト（ﾒｯｷ仕上）

② 亜鉛ダイキャスト

③ SUS304

仕様/適用ﾊﾟｲﾌﾟ：□40 t ＝1.2

承認 APPROVED BY		重量 WEIGHT g	商品ｺｰﾄﾞ YZ0002
検図 CHECKED BY	尺度 1/1	名称 TITLE 角パイプ用アジャスト脚	
設計 DESIGNED BY	材質 MATERIAL 亜鉛ﾀﾞｲｷｬｽﾄ		
製図 DRAWN BY	作成日 DATE		
会社名 CORPORATION NAME スギコ産業株式会社		形式 TYPE TO-4040	改正記号 REV. MARK