３０・エンジン(ヘッドカバー・バルブ・ロッカアーム)
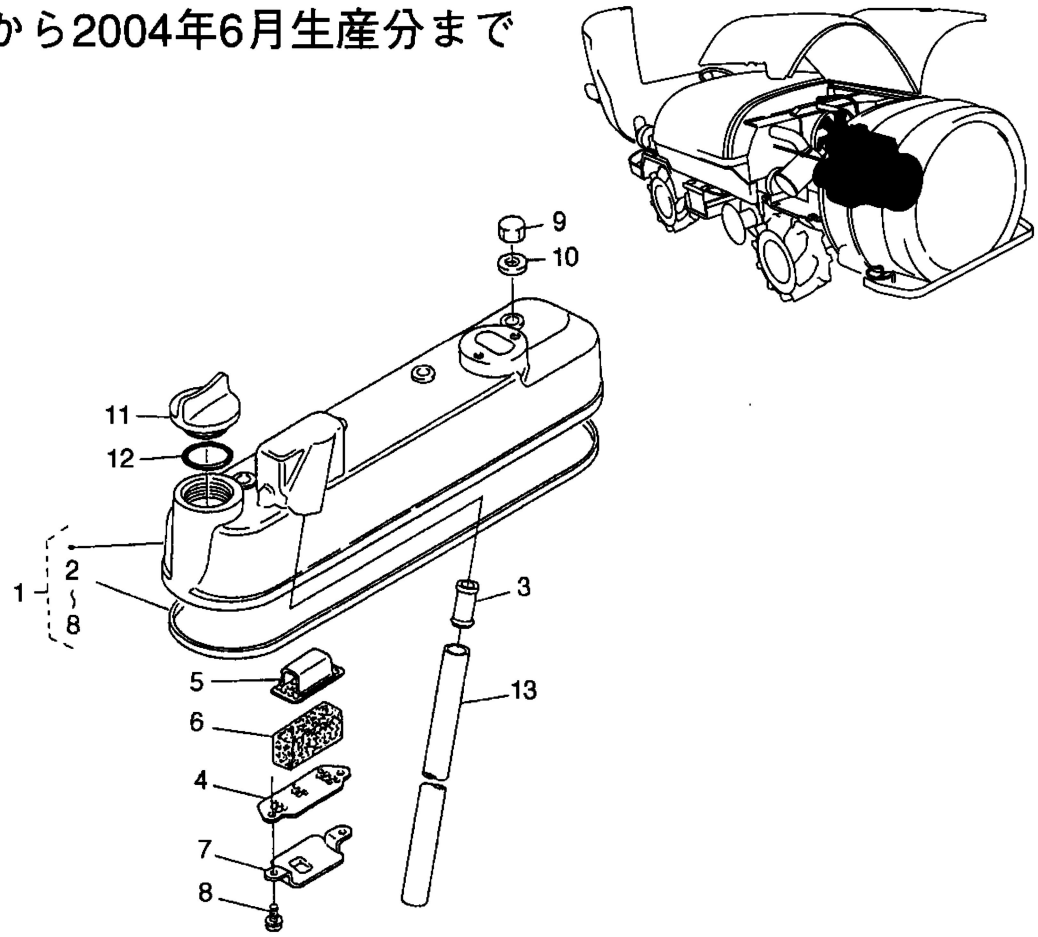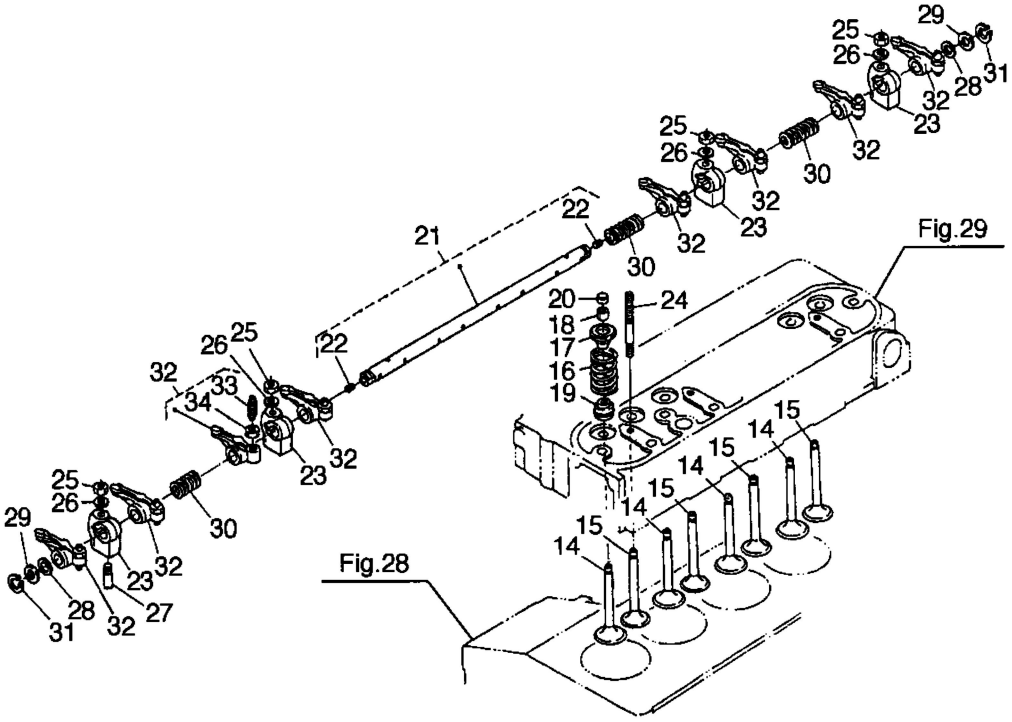
※初号機から2004年6月生産分まで