３８・ペダル

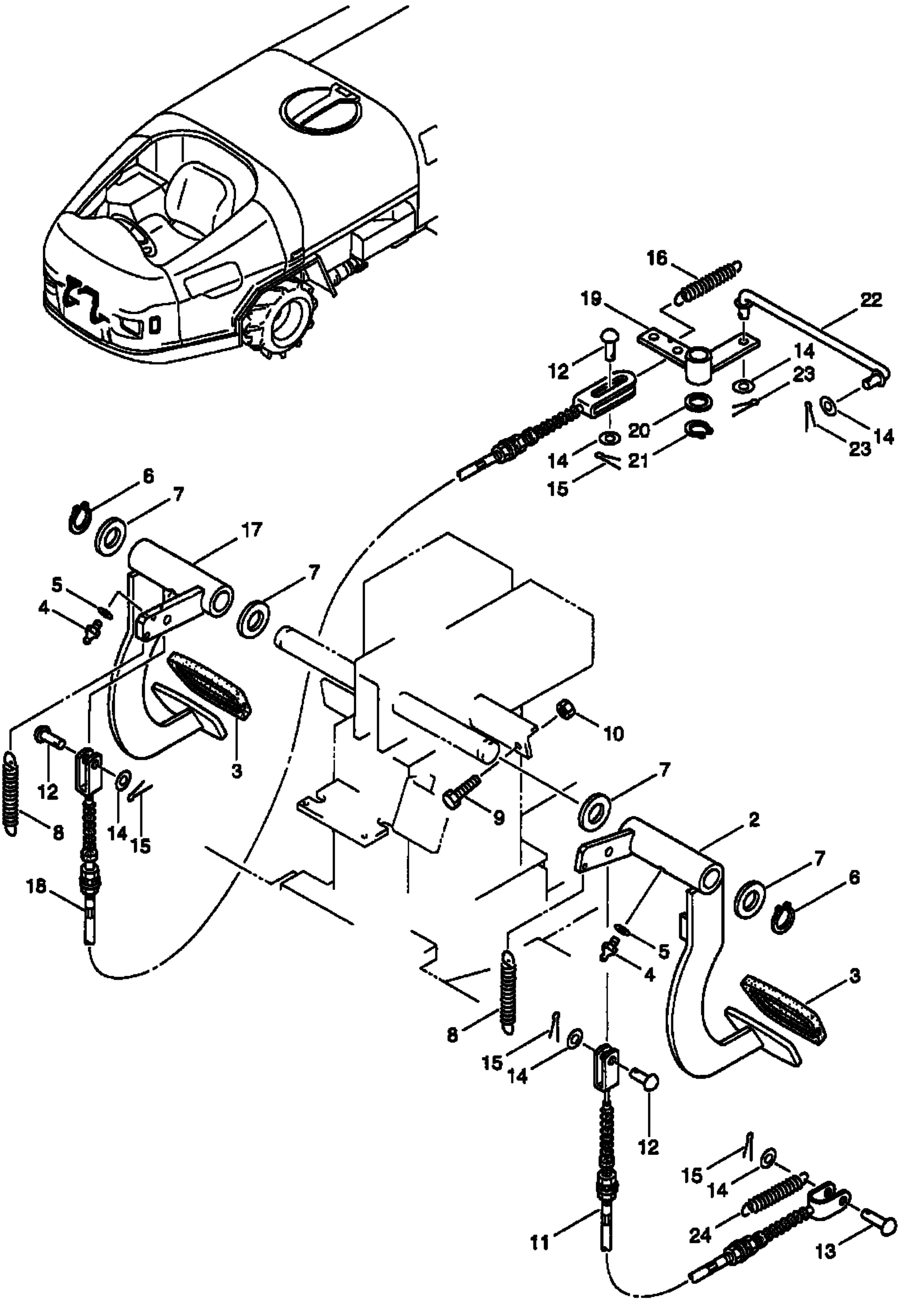
16
19
22
12
14
23
20
14
21
23
14
15
6
7
17
7
5
4
3
10
12
14
15
8
9
7
2
18
7
6
5
4
3
8
15
14
12
15
14
11
24
13