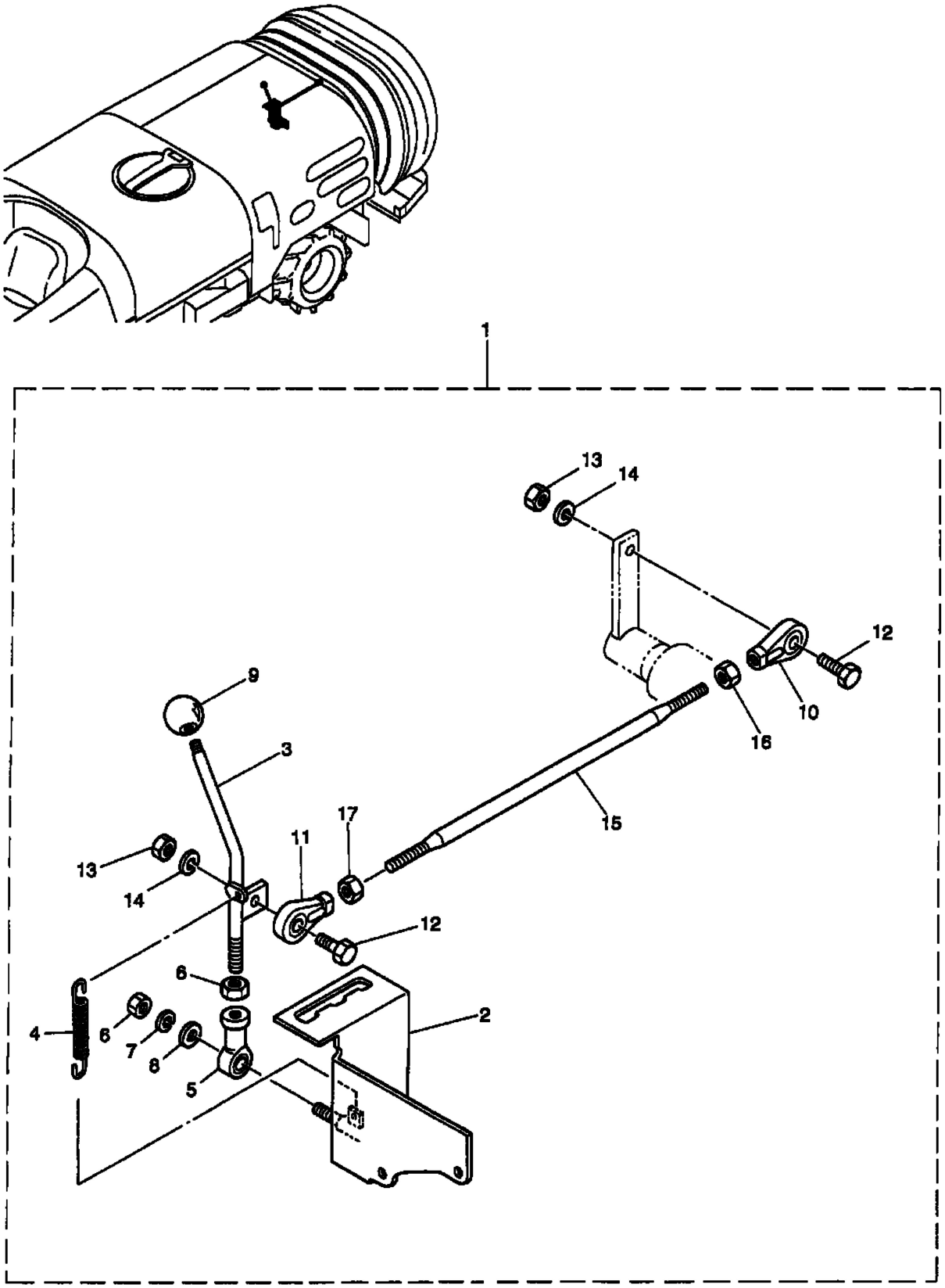６５・送風機レバー