4・ボンネット

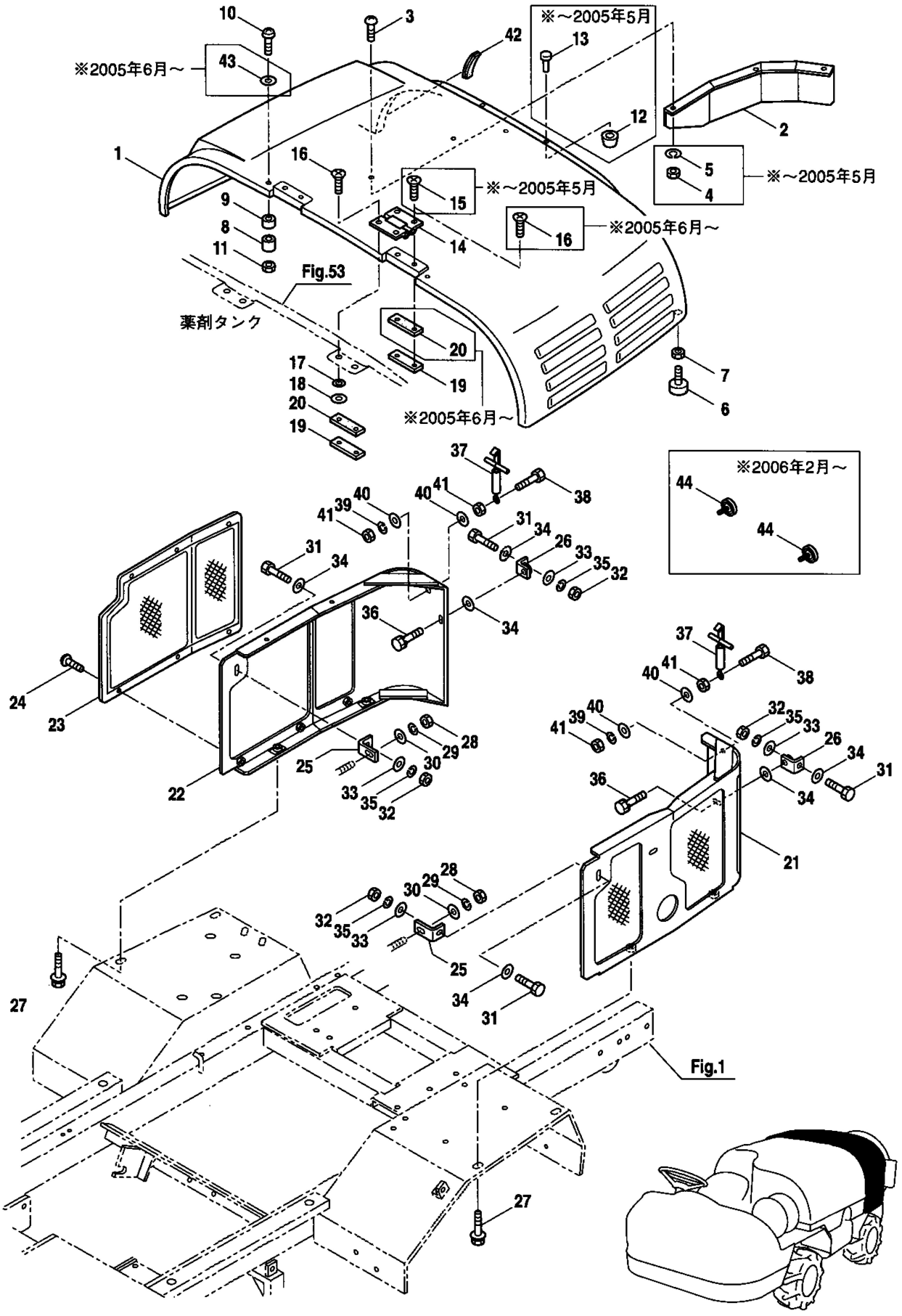
※～2005年5月
※2005年6月～
※～2005年5月
※～2005年5月
※2005年6月～
Fig.53
薬剤タンク
※2005年6月～
※2006年2月～
Fig.1