7－4・トランスアクスル分解（4）
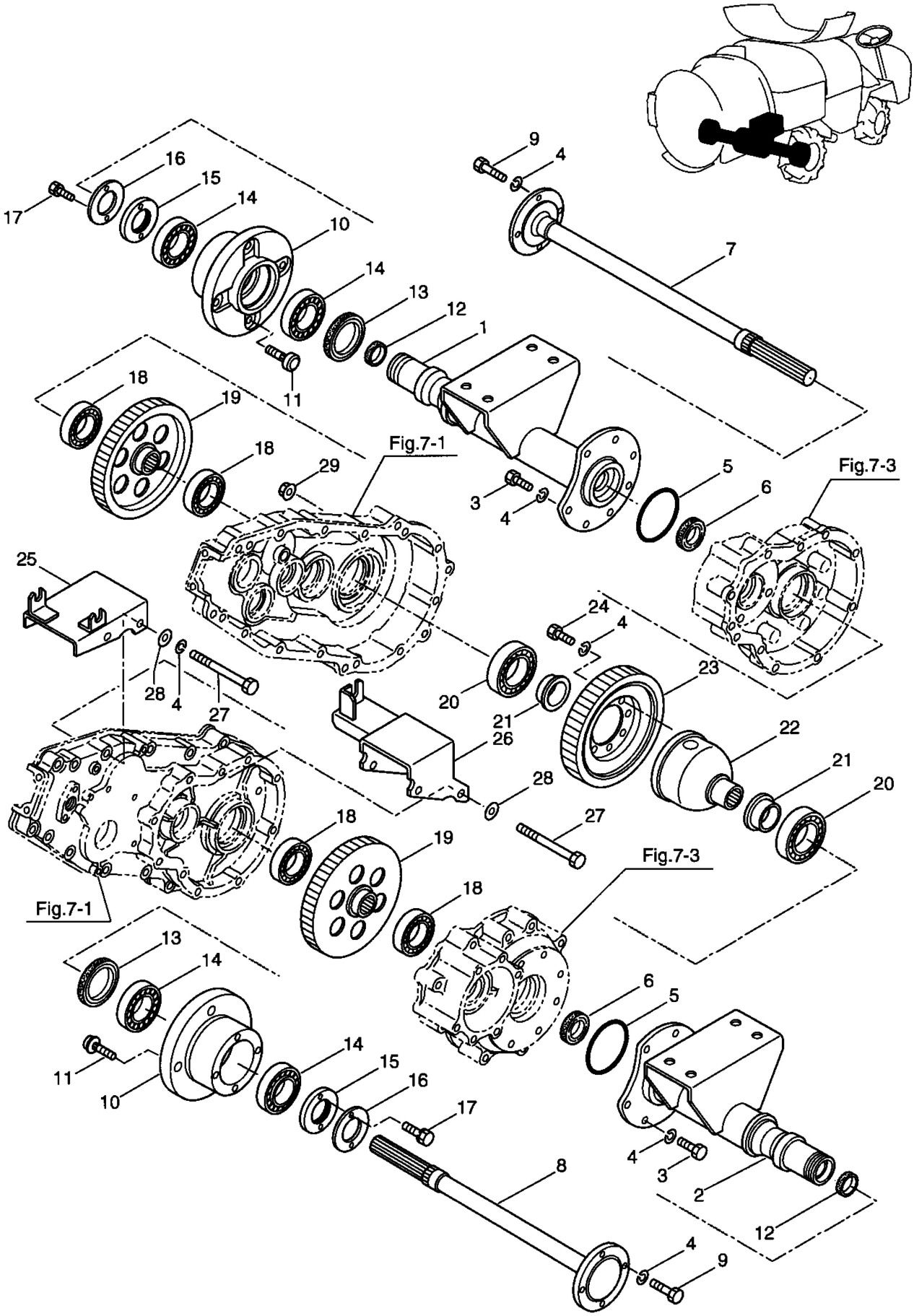
SSA-N550, N550DX 1-0408-521571