４７・エンジン(フューエルフィルタ分解)

※～2006年1月

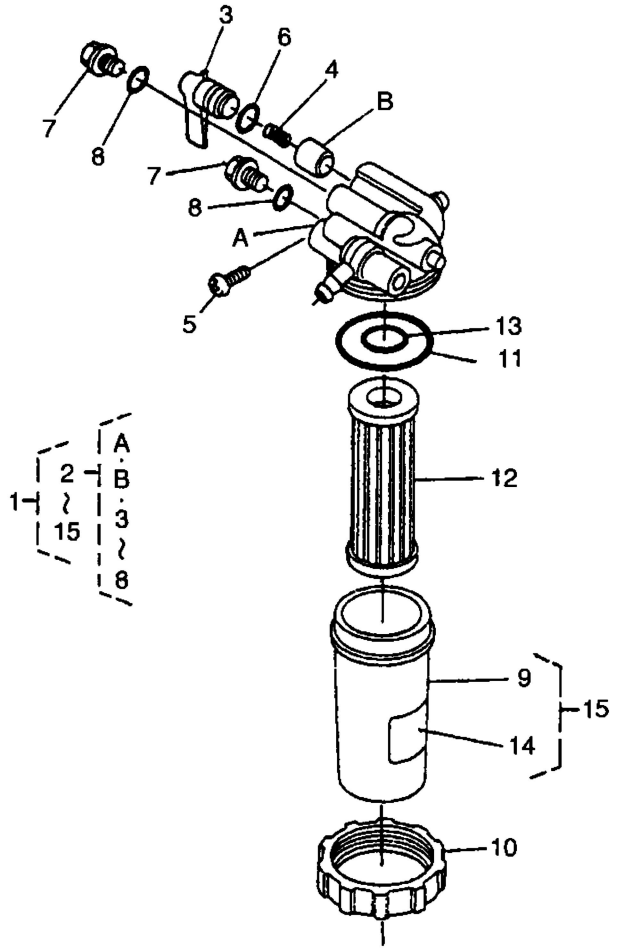
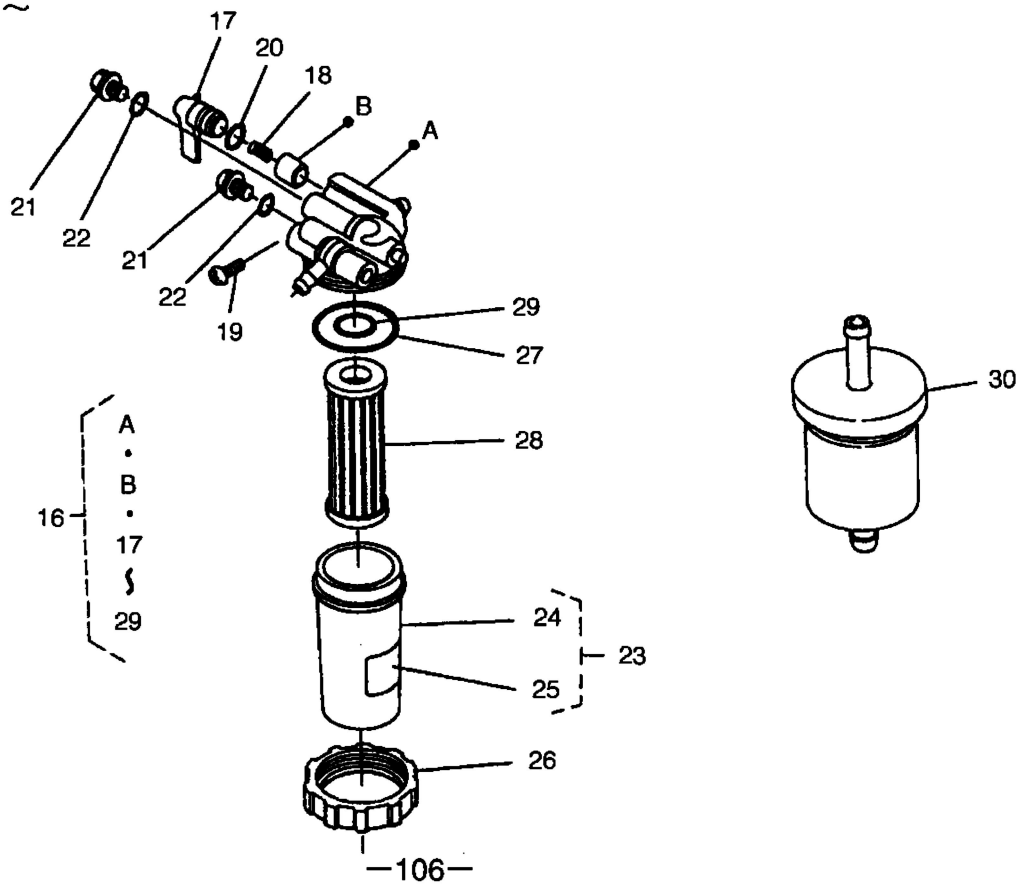
※2006年2月～