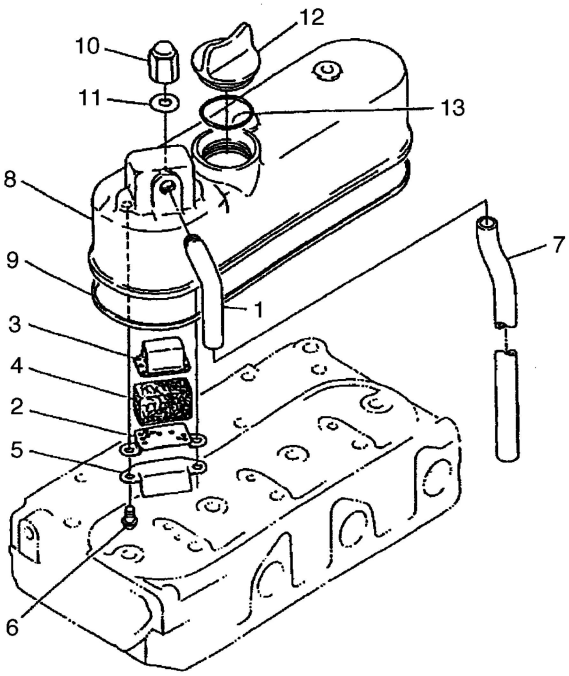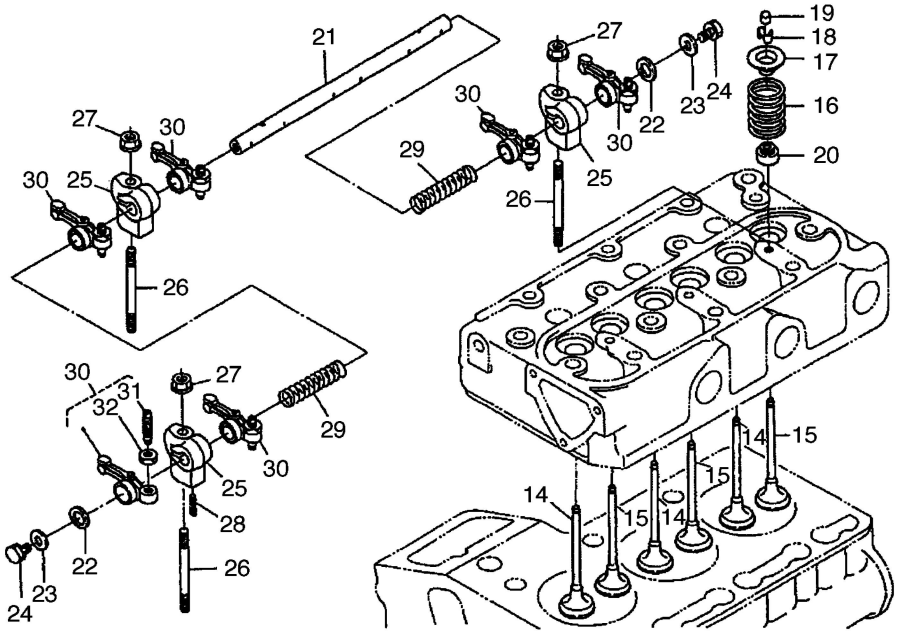２１・エンジン(バルブ・ロッカアーム・ヘッドカバー)