42・薬液配管 (2)

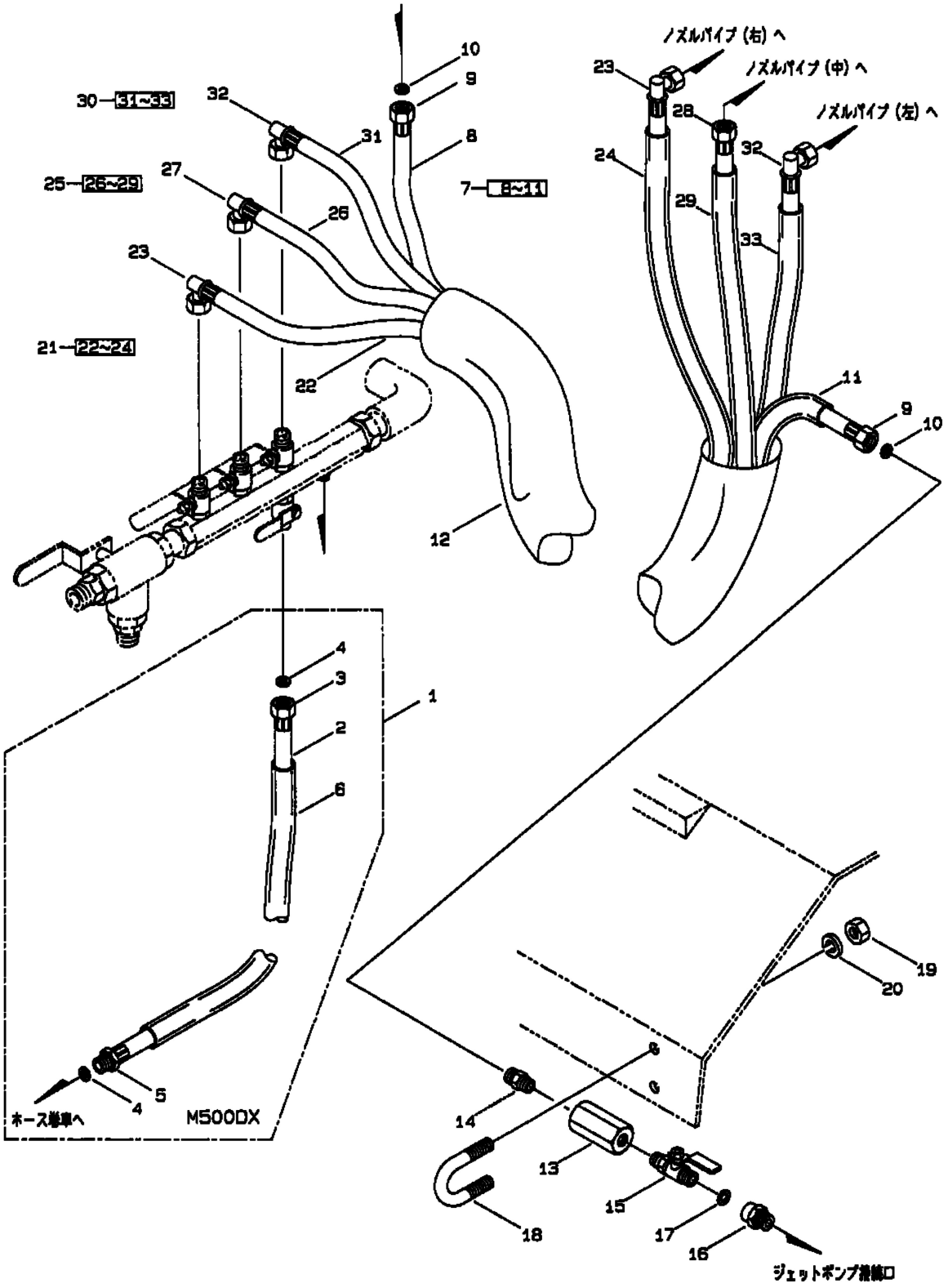

S0-113-01