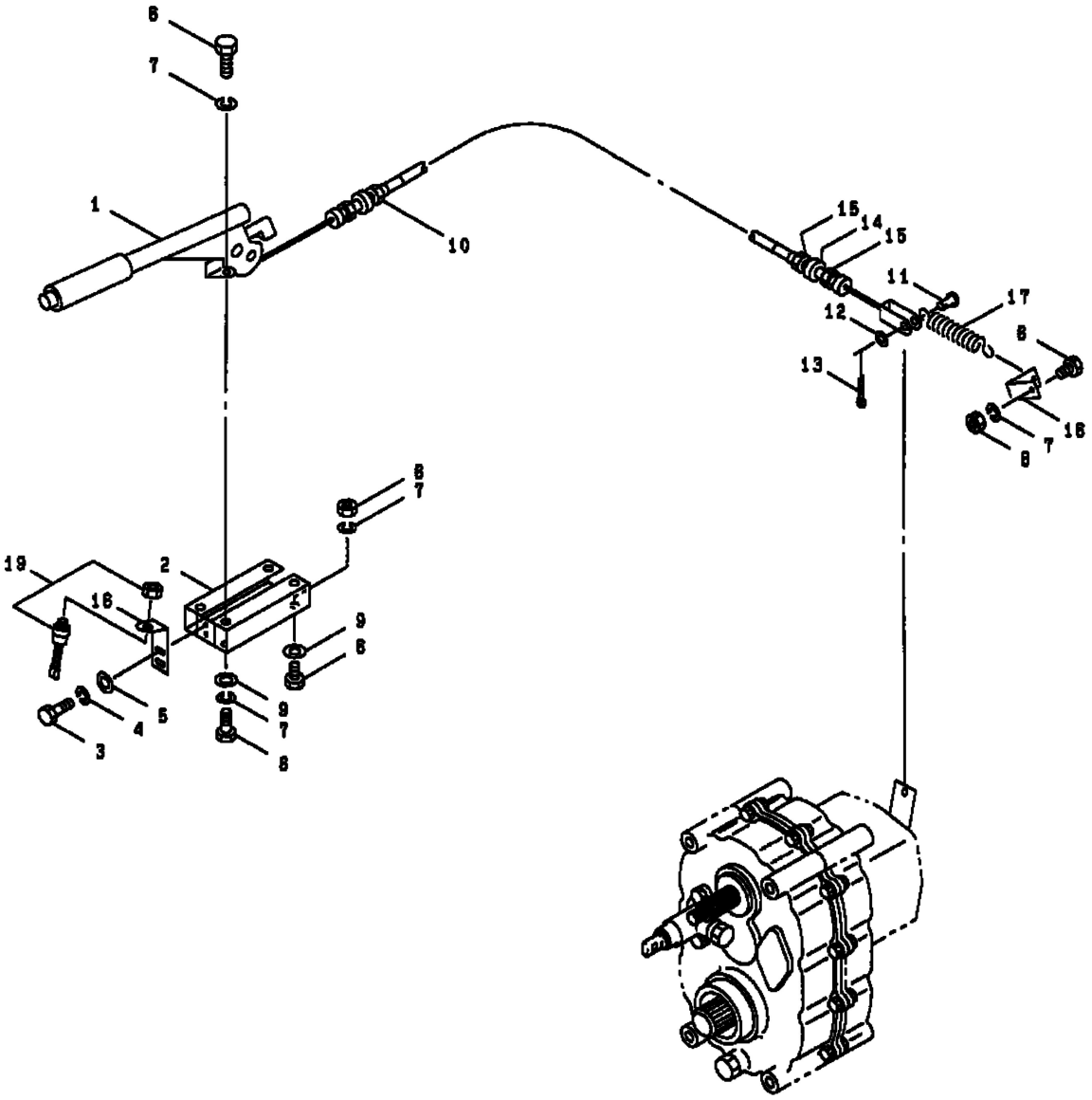7. SSA-G600
パーキングブレーキ　PARKING BRAKE