仕様

項目		記	
型式名		C3WV7RWT	
外形寸法(mm)	高さ	271(全高)	
	幅	596(トッププレート部735)	
	奥行	492	
グリル有効寸法(mm)		幅219×奥行320.5×高さ62	
質量(kg)		19(本体)、24.5(梱包含む)	
接続	ガス	Rc1/2(下接続)、M24(右後接続)	
	電源	DC 3.0V (アルカリ乾電池 単1形×2個)	
ガス消費量		13A	LP
		kW(kcal/h)	kW(kg/h)
	全点火時	9.28(7980)	9.28(0.665)
	左・右コンロ	3.50(3010)	3.50(0.251)
	後コンロ	1.28(1100)	1.28(0.092)
	グリル	2.03(1750)	2.12(0.152)
器具栓方式		プッシュ&レバー式	
点火方式		連続放電点火式	
立消え安全装置		熱電対式	
左・右コンロ	安全モード	調理油過熱防止装置、焦げつき自動消火機能、立消え安全装置、中火点火機能、消し忘れ消火機能(30～120分(変更可)、自動温調時:30分、高温炒めモード時:30～60分(変更可))	
	調理モード	温度キープ(140・150・160・170・180・190・200℃)、湯わかし(5分保温)、炊飯(ごはん・おかゆ)、高温炒め、タイマー(1～99分、高温炒めモード時は連続使用時間60分)【右コンロのみ】	
後コンロ	安全モード	調理油過熱防止装置、焦げつき自動消火機能、立消え安全装置、消し忘れ消火機能(30～120分(変更可))、	
グリル	安全モード	過熱防止センサー、立消え安全装置、消し忘れ自動消火機能(15分)	
	調理モード	タイマー(1～15分)、プレートあたため機能	
その他		低荷重コンロセンサー、両面焼グリル、カスタマイズ機能、電池交換サイン、ロック機能、点火/消火ボタン戻し忘れブザー、強火切替お知らせブザー(コンロ) ・トッププレート:ブラックガラス ・ごとく:ブラックホーロー ・パネル:ブラック ・同梱:グリル排気口ちり受け、サイドカバー、魚すくって、お試し用乾電池(マンガン単1形:2個)	

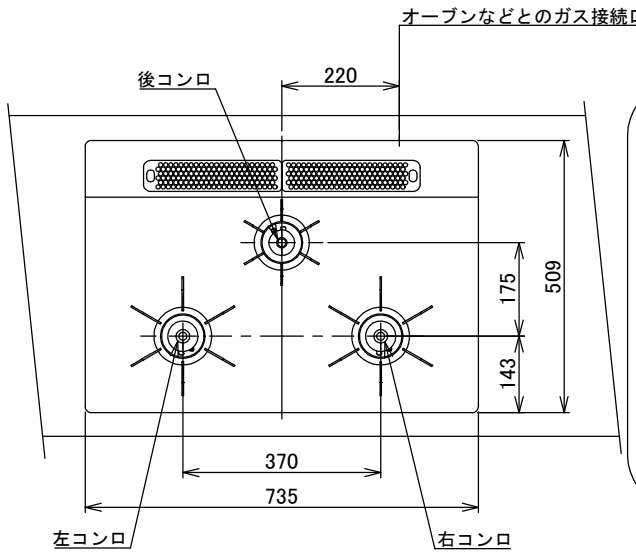

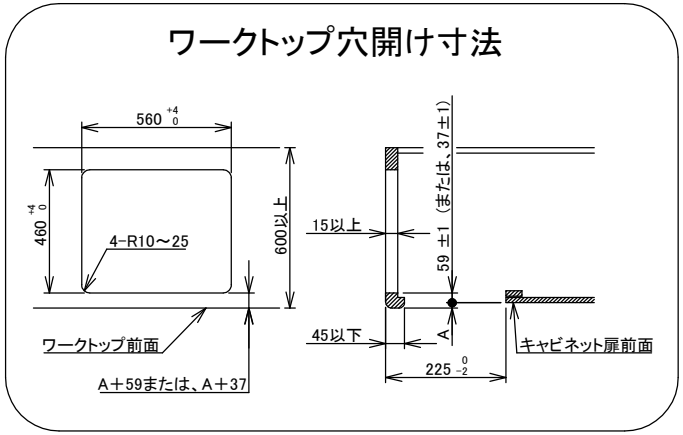

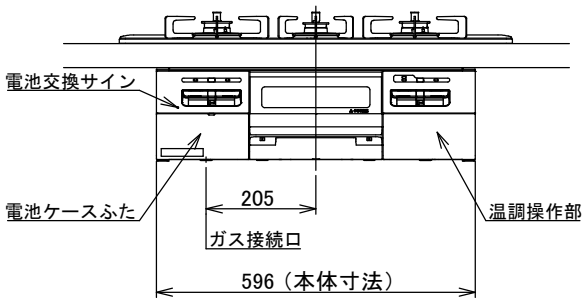

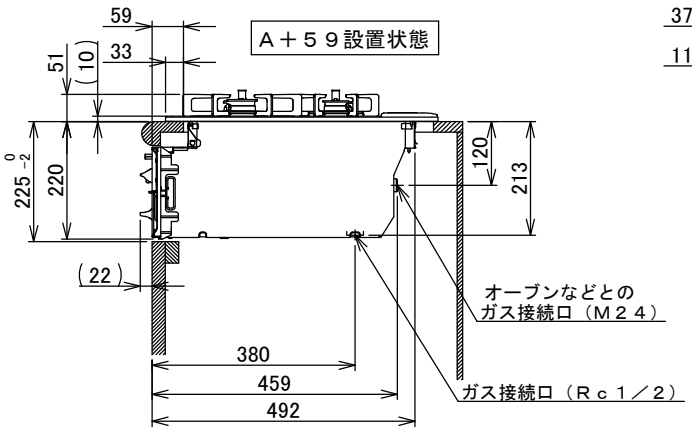

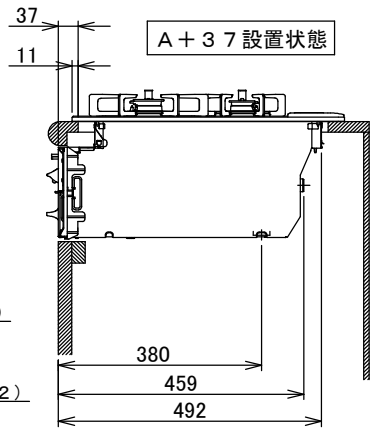

単位:mm

注記
1. 設置フリータイプですのでワークトップ穴開け寸法は、A+59、(A+45)、A+37のどちらでも設置できます。
2. 本機器は防火性能評価品であり周囲に可燃物がある場合は、防火性能評定品ラベル内容に従って設置してください。

納入仕様図					
製品名	N3WV7RWTP1 (両面焼グリル付ビルトインコンロ)				
図名	名称寸法図				
尺度	1/10	原紙サイズ	A3	図番	WN-24-0200
作成	2024.06.03	調整		株式会社ノーリツ	