16・SSA-G550
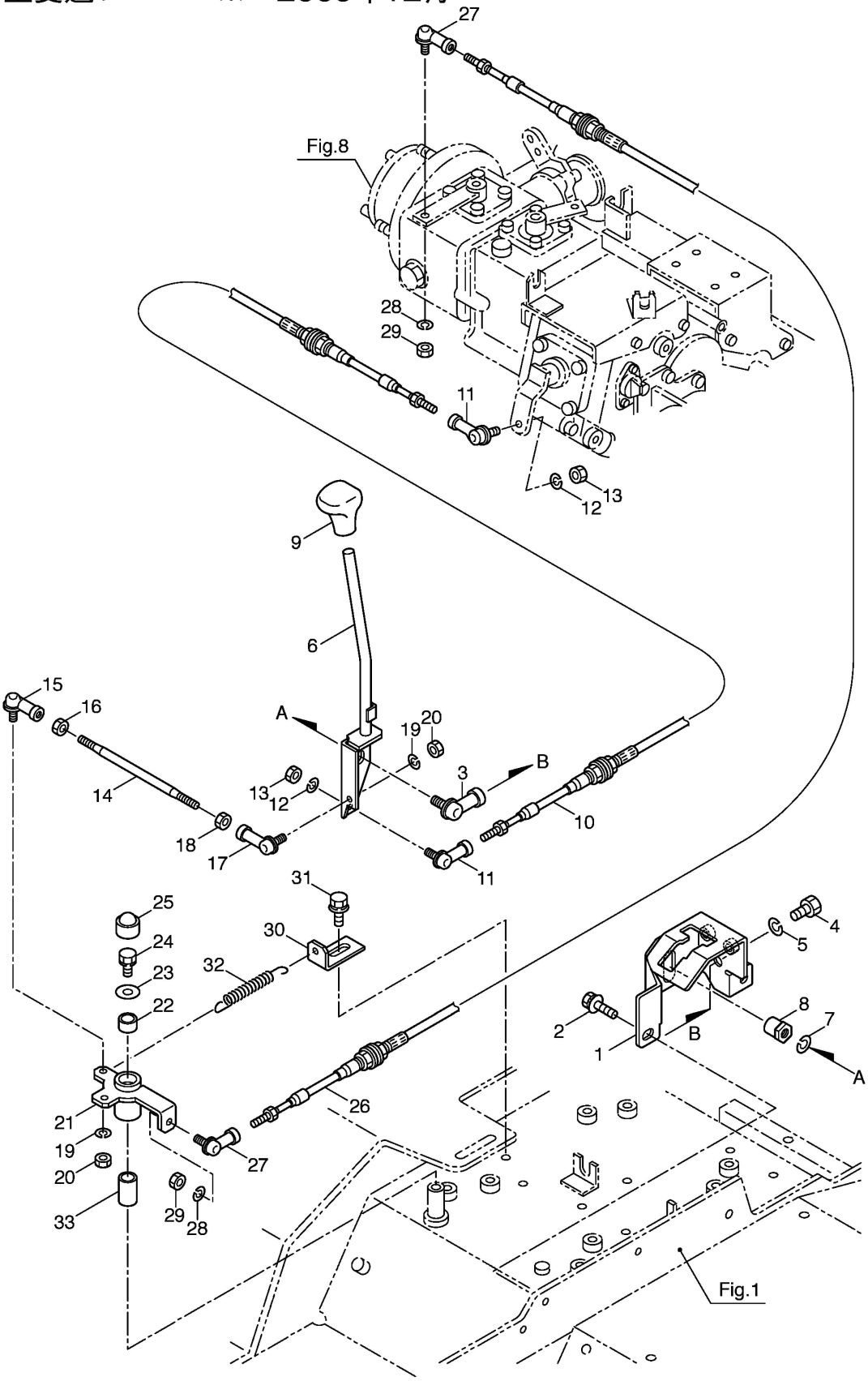
主変速レバー　※～2009年12月