12・BSA-650-1/BSA-950-1
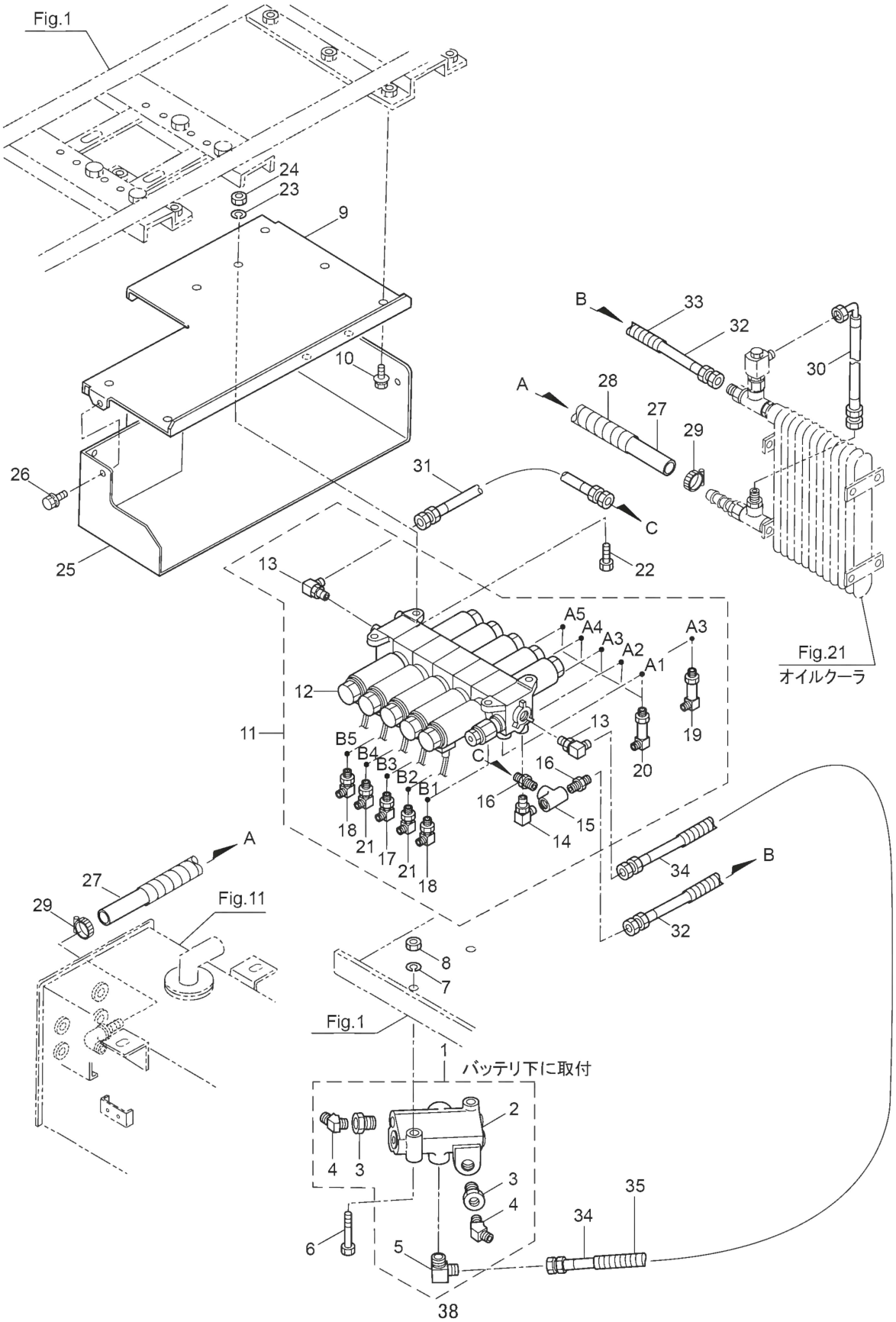
油圧機器 -2（電磁弁・フローデバイダ・オイルクーラ）