25・BSA-536
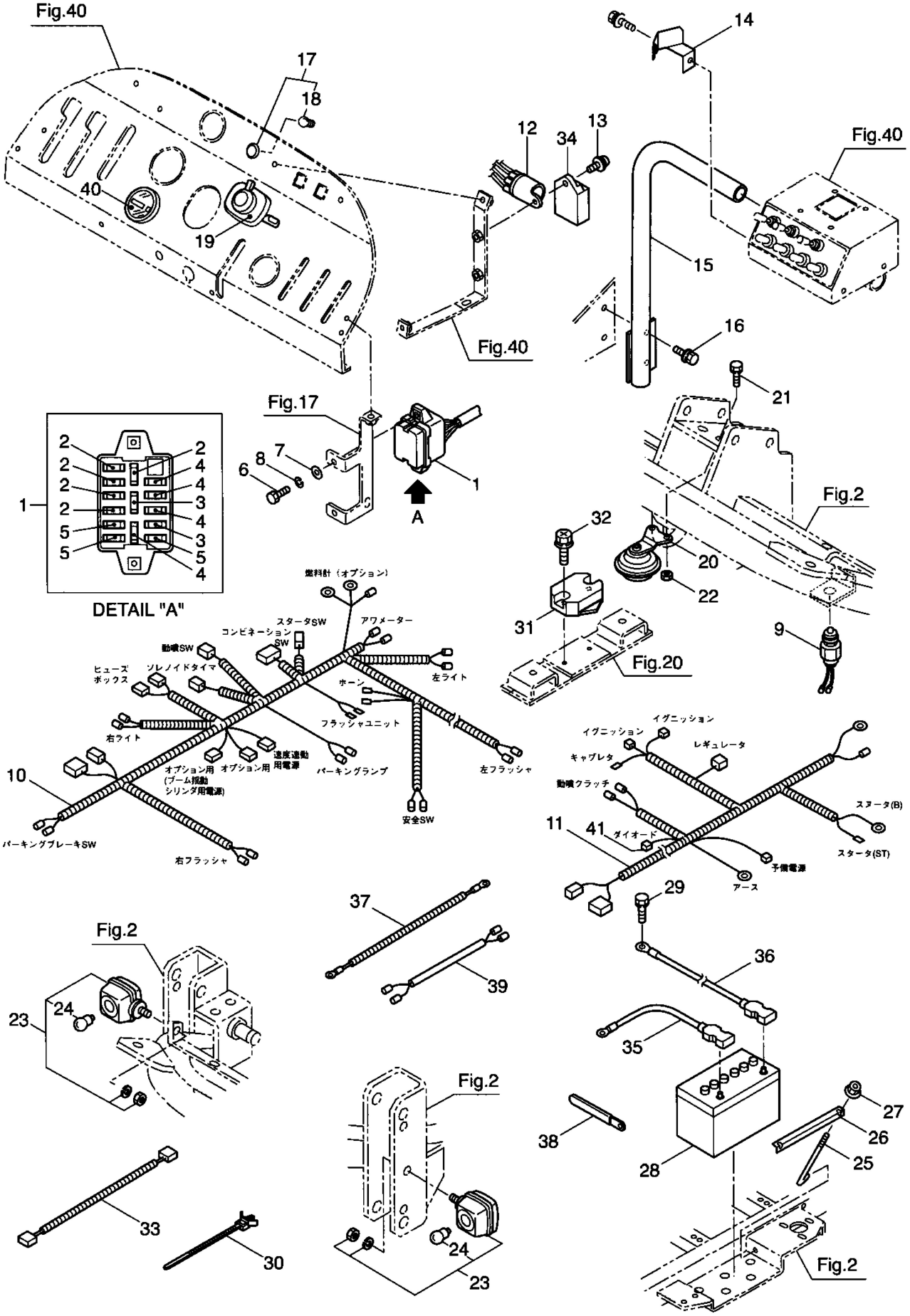
電装品