59・BSA-400 シリーズ
オプション -6（簡易速連装置・2 方切換ノズルセット・シャワーノズルセット）

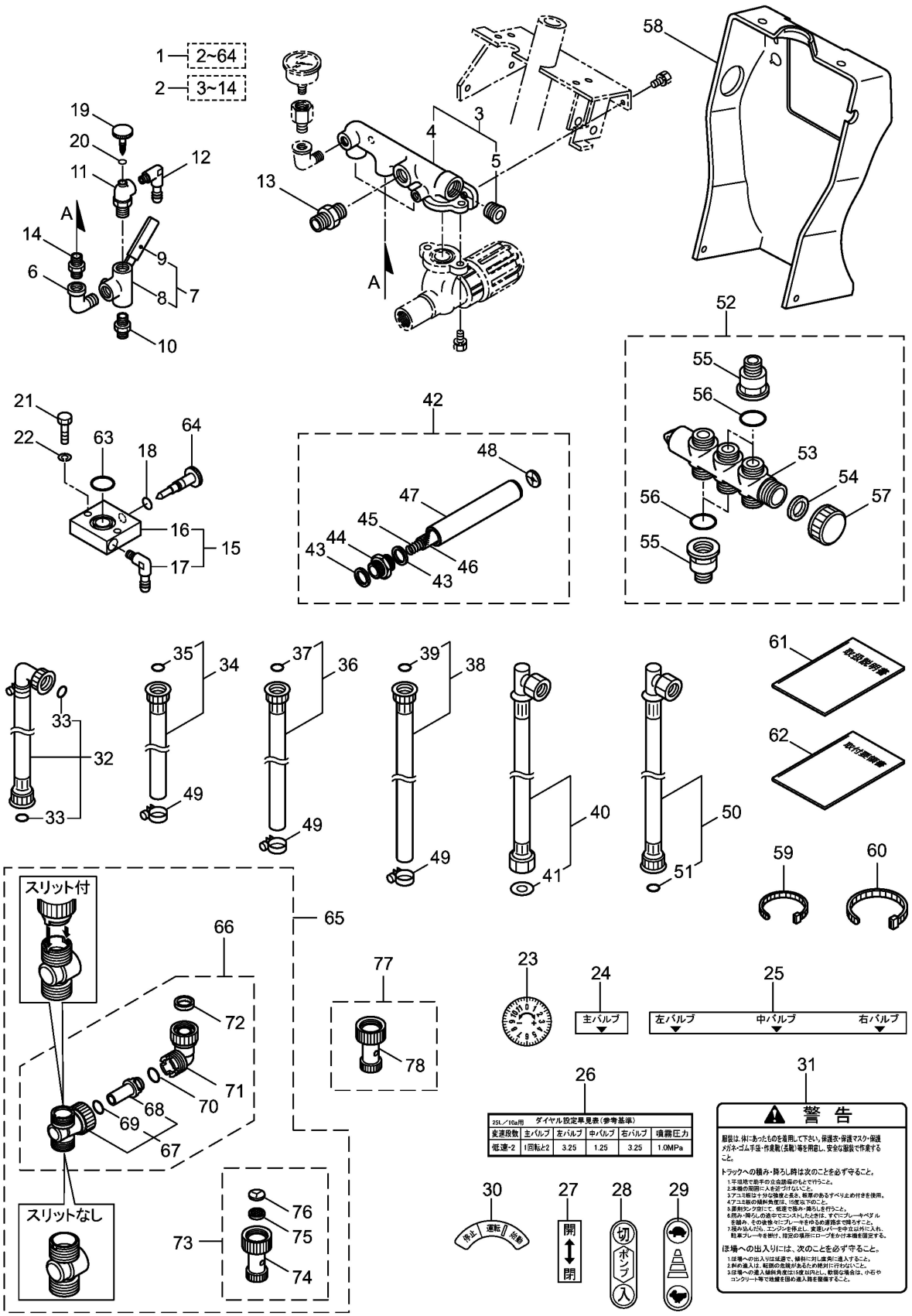

25L／10a用 ダイヤル設定早見表（参考基準）					
変速段数	主バルブ	左バルブ	中バルブ	右バルブ	噴霧圧力
低速-2	1回転と2	3.25	1.25	3.25	1.0MPa

警 告

服装は、体にあったものを着用して下さい。保護衣・保護マスク・保護メガネ・ゴム手袋・作業靴(長靴)等を用意し、安全な服装で作業すること。

トラックへの積み・降ろし時は次のことを必ず守ること。

1.平坦地で助手の立会誘導のもとで行うこと。
2.本機の周囲に人を近づけないこと。
3.アユミ板は十分な強度と長さ、板厚のあるすべり止めの付きを使用。
4.アユミ板の傾斜角度は、15度以下のこと。
5.原液タンク内にて、軽度で積み・降ろしを行うこと。
6.積み・降ろしの途中でエンストしたときは、すぐにブレーキペダルを踏み、その後後ろにブレーキをかるめ道路を空隙ラすこと。
7.踏み込んだら、エンジンを停止し、変速レバーを中立以外に入れ、駐車ブレーキを掛け、指定の場所にロープをかけ本機を固定する。

ほ場への出入りには、次のことを必ず守ること。

1.ほ場への出入りは低速で、傾斜に対し直角に進入すること。
2.斜め進入は、転倒の危険があるため絶対に行わないこと。
3.ほ場への進入傾斜角度は15度以内とし、軟弱な場合は、小石やコンクリート等で地盤を固め進入路を整備すること。