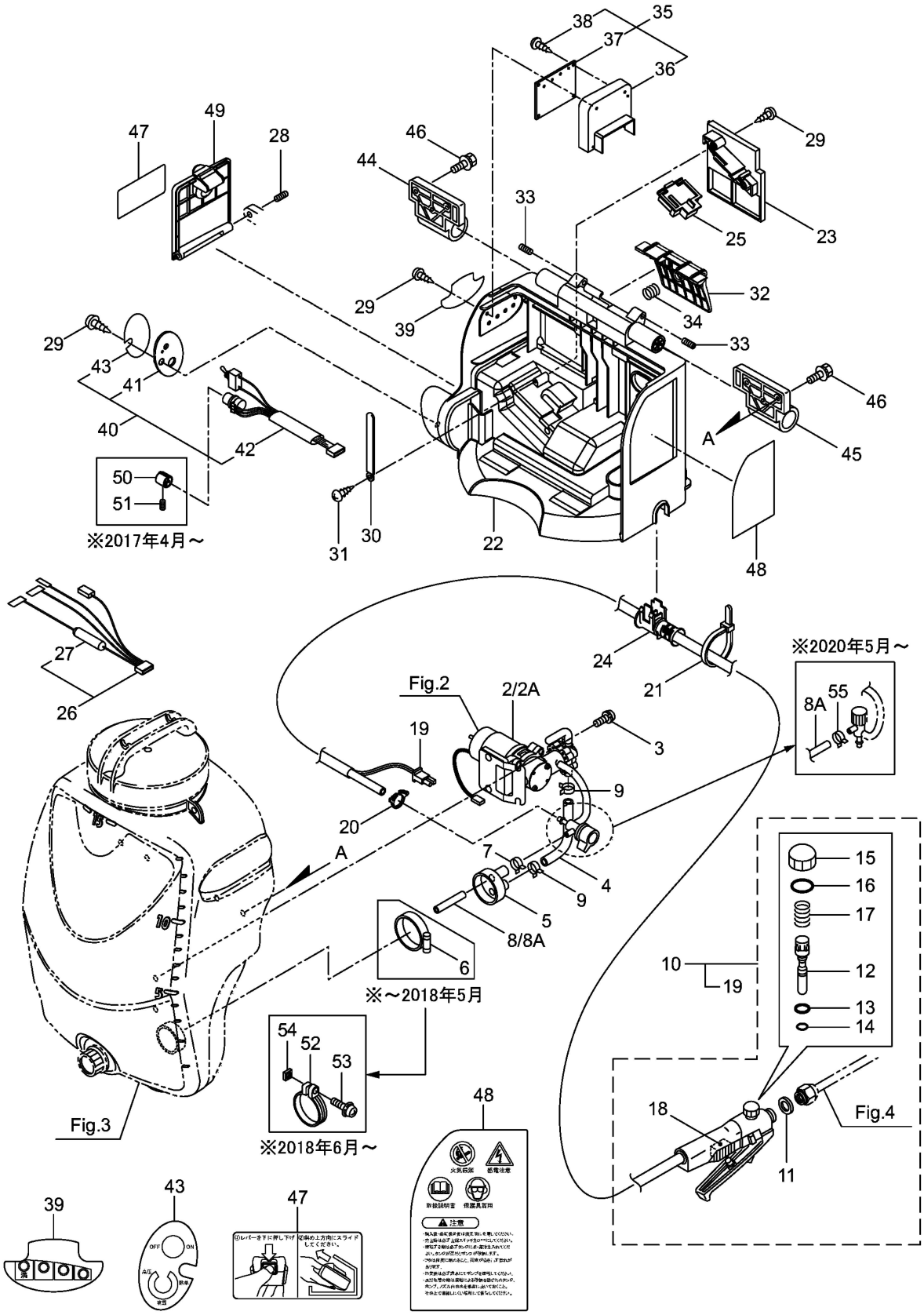1・MSB1500CA
本 体