	品名	数量	材質	備考
1	外郭	1	磁器	
2	E26受金	1	銅	t=0.26
3	中心接点	1	リン青銅	t=0.4
4	電導端子	2	黄銅	t=1.0
5	取付ネジA	1	黄銅	M3x10
6	取付ネジB	2	黄銅	M3x12
7	六角ナット	1	鉄	三価クロメート
8	充填物	若干	パテ	1ヶ所
9	端子ネジ	2	黄銅	M3x5
10	絶縁ファイバー	1	圧縮紙	t=0.5 ※付属品

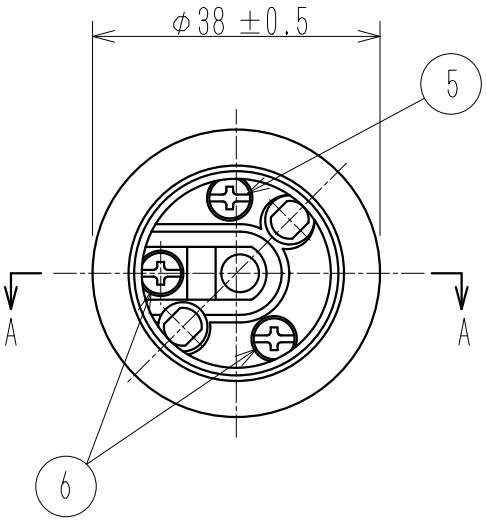

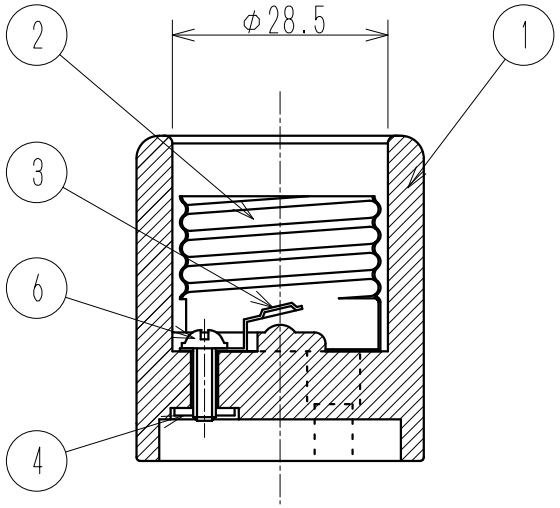

断面A-A

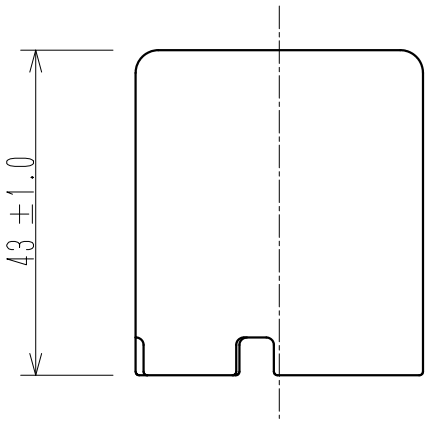

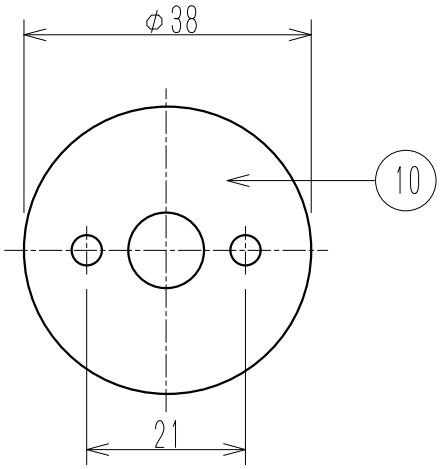

<※付属品>

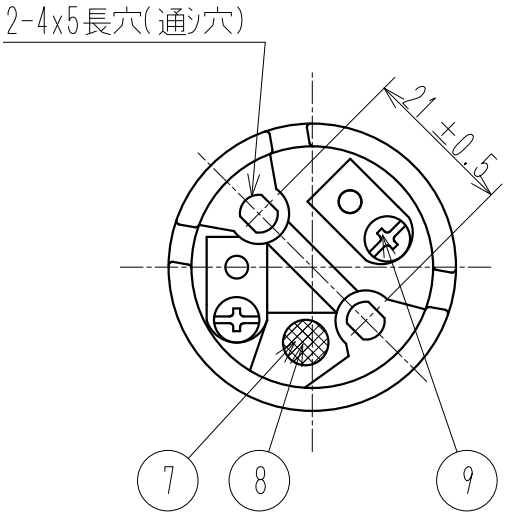

<PS>E JET 6A300Vキ

型名	TS-321-E26
定格	6A 300V
適合口金	E26

旧図面:TZA-14-043

変更 Revisions	
回数 Rev mark	
年月日 Date	
承認Approved by	
変更者Revised by	

TOZAI DENSAN LTD.

尺度 Scale	単位 Units
NTS	m/m

承認 Approved by	検図 Checked by
K. Jimbo 2021.04.20	M. SUEKUNI 2021.04.20
設計 Designed by	製図 Drawn by
	S. TSUJI 2021.04.20

E26低一体式ソケット
TS-321-E26 仕様図

TZA-21-124