	品名	数量	材質	備考
1	外郭	1	磁器	
2	E17受金	1	銅	t=0.28
3	中心接点	1	リン青銅	t=0.4
4	電導端子	2	黄銅	t=1.0
5	取付ネジ	2	黄銅	M3x9
6	端子ネジ	2	黄銅	M3x5

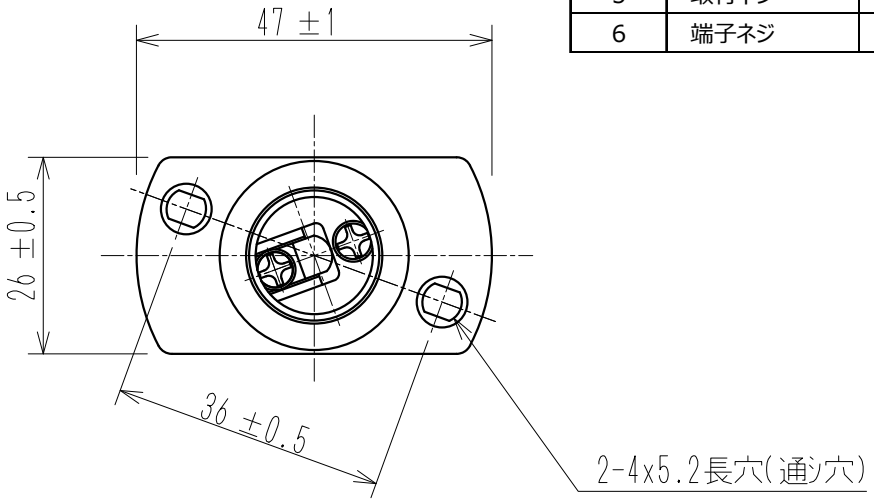

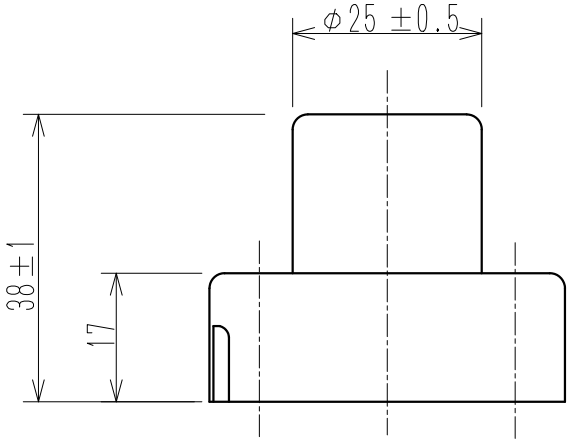

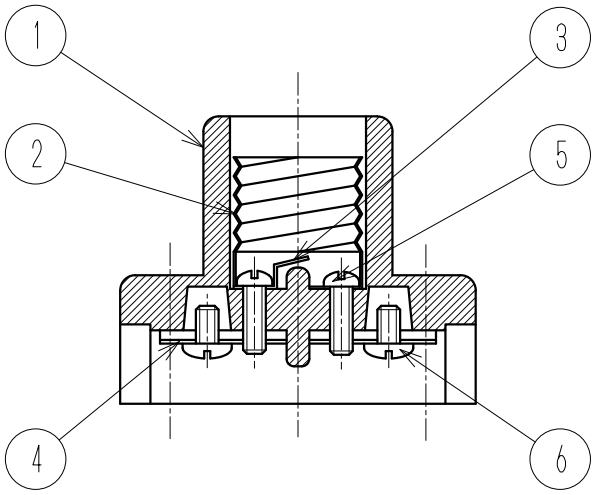

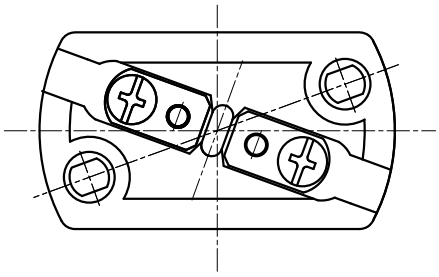

<PS>E JET 3A300Vキ

型名	TS-163-E17
定格	3A 300V
適合口金	E17

旧図面:TZA-14-031

変更 Revisions				
回数 Rev mark		尺度 Scale NTS	単位 Units m/m	E17台付レセップ TS-163-E17 仕様図
年月日 Date		承認 Approved by K.Jimbo 2021.05.27	検図 Checked by M.SUEKUNI 2021.05.27	
承認Approved by				
変更者Revised by		設計 Designed by	製図 Drawn by S.TSUJI 2021.02.08	TZA-21-062

TOZAI DENSAN LTD.