２１・キャブレタ
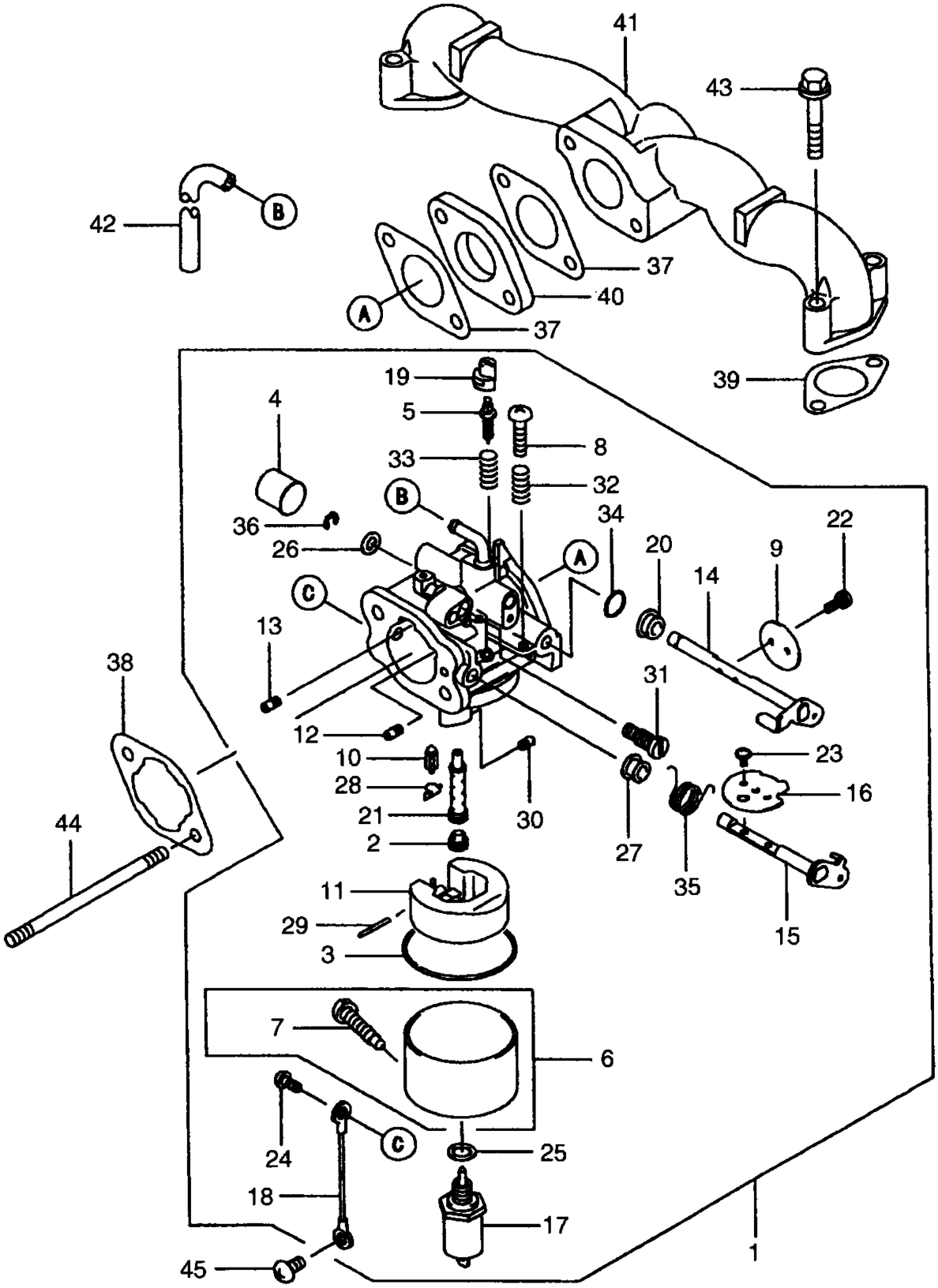
※～2008年5月（950HK:～081000号機　1350HK:～081020号機）