コントロールパネル

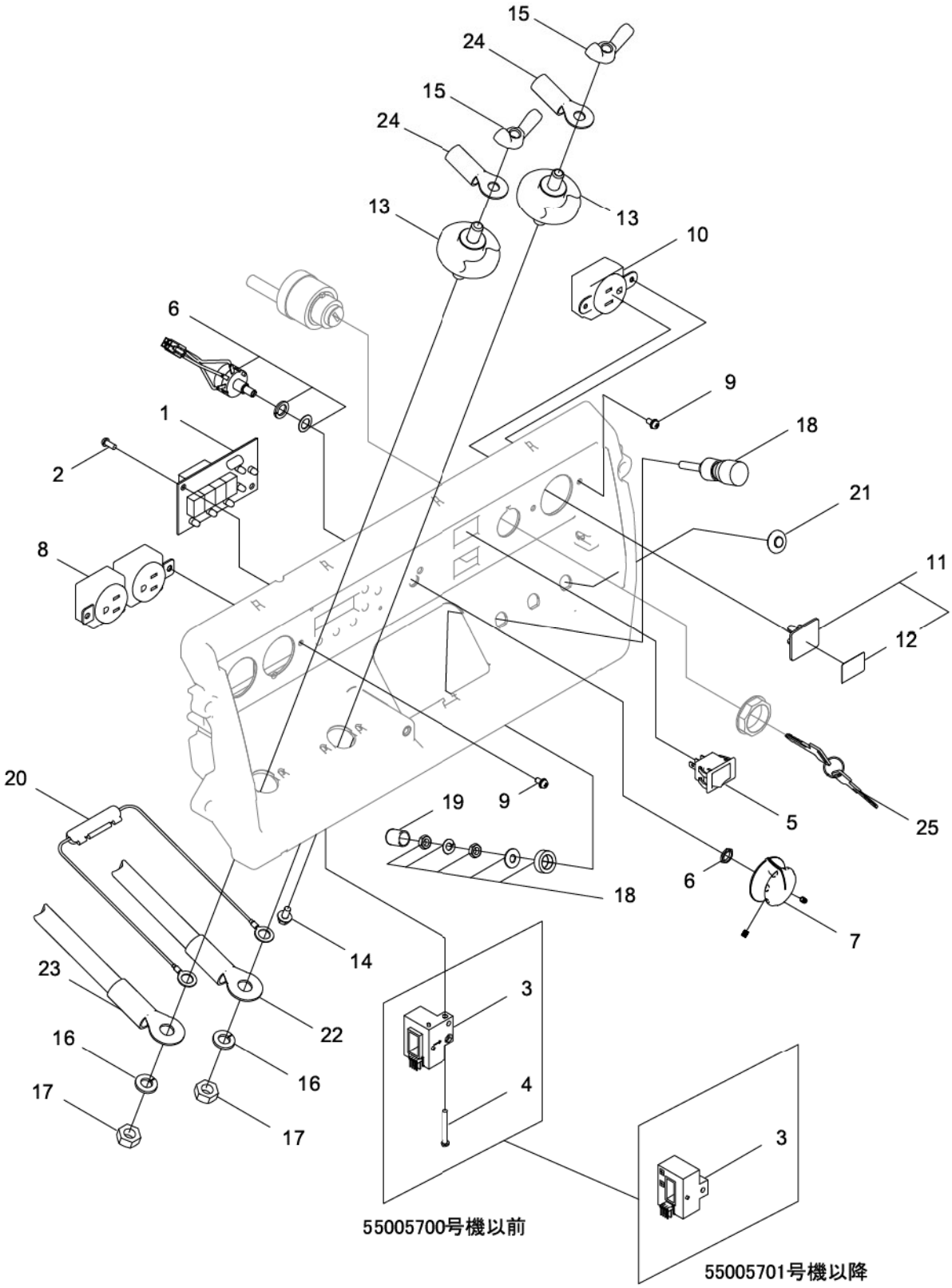
15
24
15
24
13
13
10
6
9
1
18
2
21
8
11
12
20
19
9
5
25
18
6
7
14
23
3
22
16
16
4
17
17
3
55005700号機以前
55005701号機以降