6-1・KBM-500D-1
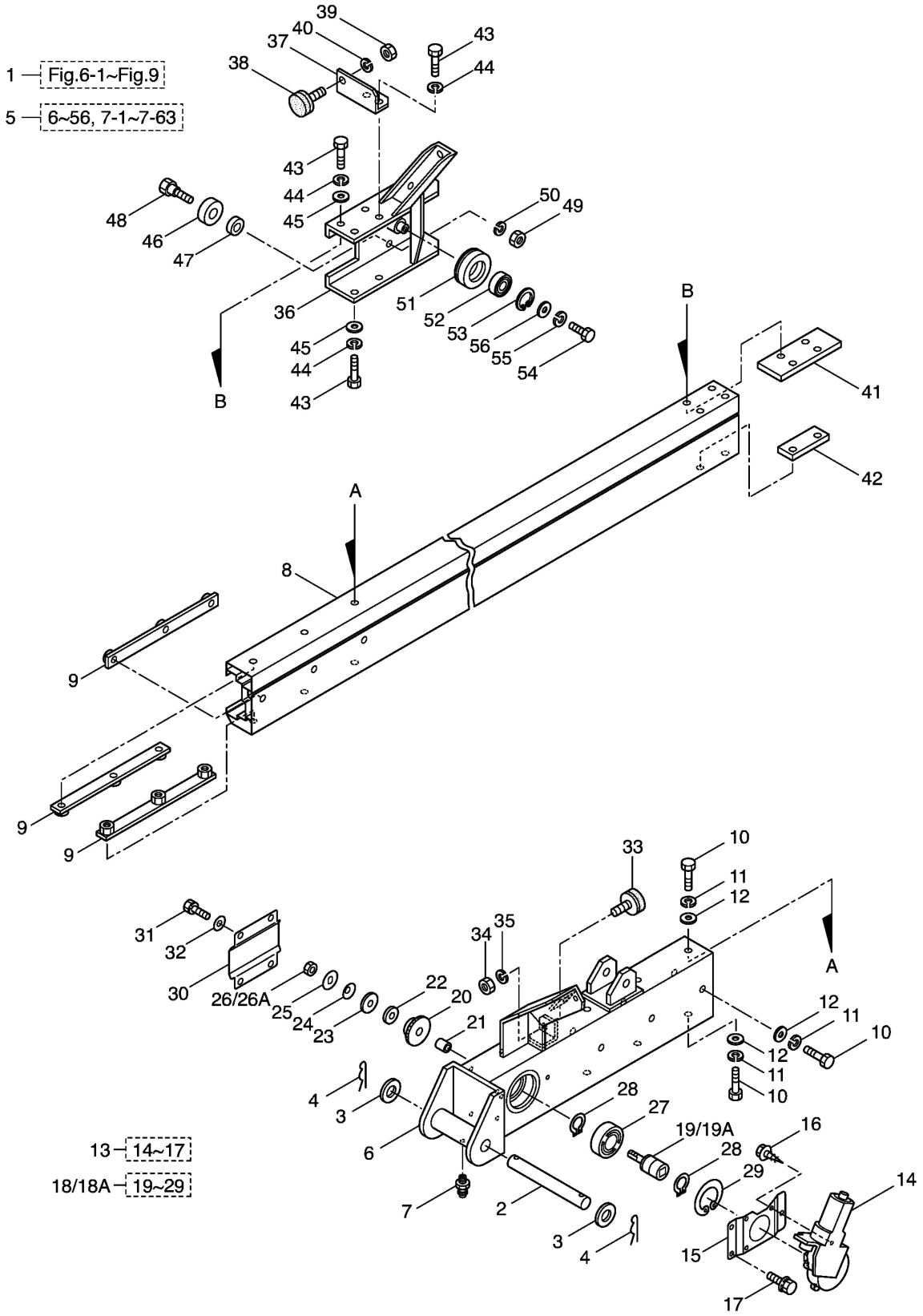
第１段ブーム（右）　※2009年7月～