Pro-face
by Schneider Electric

プログラマブル表示器（ベーシックモデル）

ST6000 SERIES

豊富な表現力で現場のデータは もっと扱いやすくなる

コスト重視の装置にも、洗練されたディスプレイと新世代グラフィックによる美しいHMIを。

Powered by BLUE

特 長

01 洗練されたデザイン

BLUEによるスタイリッシュな画面と
アルミベゼルで装置デザインの向上に
貢献。最大1,600万色の
TFTカラー液晶を採用しています。

02 接続性

多彩なインターフェイス
で様々なデバイスと
接続します。ST6000を
OPC UAサーバーとし、
各種クライアント
ソフトと接続して
データ連携が可能です。

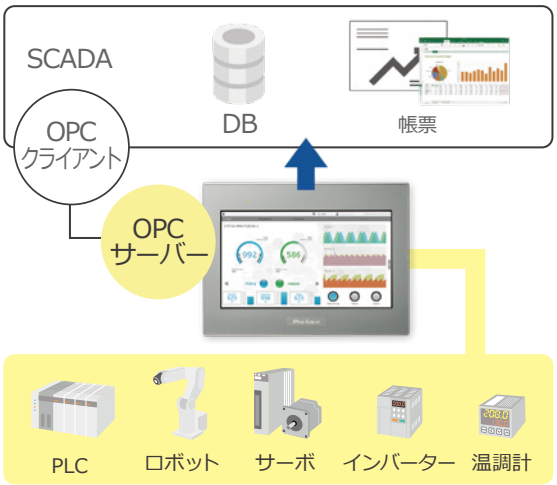

03 安全性

安全な通信セキュリティー認証の
Achilles Level Iを取得*しました。
また、起動時のセキュリティー
チェックも行い、制御システムの
安全性を向上させます。

＊BLUEは通信セキュリティー脆弱性検出するため堅牢性検証を実施し、
一定のセキュリティー水準を満たすことを認証されています。

ラインアップ

5種類のサイズ展開、フロントカラーとコーティングのカスタマイズも対応。
また全機種にワイド画面を採用し、テンキーやメニューなどの効果的な配置も可能です。

製品名	ST-6200WA	ST-6400WA	ST-6500WA	ST-6600WA	ST-6700WA
型式	PFXST6200WAD	PFXST6400WAD	PFXST6500WAD	PFXST6600WAD	PFXST6700WAD
表示サイズ	4型ワイド	7型ワイド	10型ワイド	12型ワイド	15型ワイド
定格電圧	24Vdc(電圧許容範囲:19.2～28.8Vdc)				
表示ドット数	480 x 272ドット	800 x 480ドット(WVGA)	1024 x 600ドット(WSVGA)	1280 x 800ドット(WXGA)	1366 x 768ドット(FWXGA)
表示色・階調	1,600万色 白色LED、16段階輝度調整				
タッチパネル方式	アナログ抵抗膜方式（シングルタッチ）、タッチパネル寿命100万回以上				
インターフェイス	RS-232C/422/485 × 1 Ethernet × 1 USB(Type A)× 1 USB(micro B)× 1	RS-232C × 1、RS-422/485 × 1 Ethernet × 2 USB(Type A)× 1、USB(micro B)× 1			
アプリケーションメモリー および画面エリア	FLASH EPROM 128MB				
バックアップメモリー	使用可能なサイズ:NVRAM 500KB				
カスタム コーティング	○				
カスタム フロントカラーベゼル	○				

BLUE ST6000シリーズ対応 新・画面作成ソフトウェア

すべてを自由自在に

多彩な表現力と直感的な動作、
ハードウェアの解像度に捉われない柔軟な設計スタイル。
全てをあわせもつソフトウェアBLUEが、
装置の膨大な情報を見やすく、
誰もが素早くアクセスできる環境を実現します。

キレイなグラフィック

アンチエイリアス対応のフォントだから
拡大しても滑らかに表示します。
グラデーションや透明度をカスタマイズでき、
今までのHMIと一線を画した美しさを実現します。

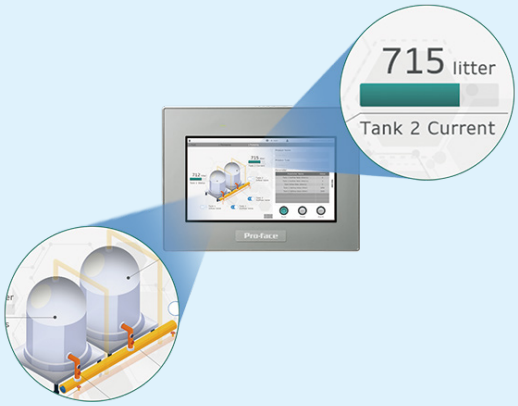

マルチディスプレイ

1画面で見たい情報をすべて表示します。
同時に様々な情報を確認することができ、
作業効率が向上します。

レスポンシブな動き

表示の必要がない情報は小さく、見たい時には
大きく表示。誰もが見やすい表示を実現します。

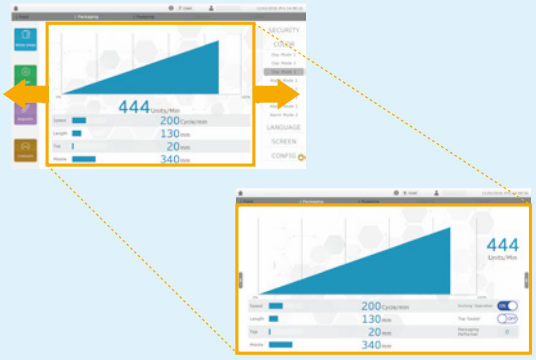

グリッド作画で時短

パーツのサイズ・位置を自動調整します。
画面サイズや画面レイアウト変更時の調整作業を
削減できます。

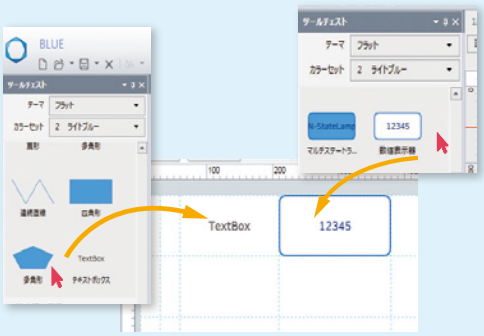

仕 様

ＳＴ６０００シリーズ

ST-6700WA
型式：PFXST6700WAD

ST-6600WA
型式：PFXST6600WAD

ST-6500WA
型式：PFXST6500WAD

ST-6400WA
型式：PFXST6400WAD

ST-6200WA
型式：PFXST6200WAD

■型式の見方

PFXST6 ＊ ０ ０ ＊ ＊ D
① ② ③ ④

①サイズ		②表示デバイス		③タッチパネル		④電源	
7	15型	W	ワイドTFT	A	アナログ抵抗膜方式	D	DC
6	12型						
5	10型						
4	7型						
2	4型						

■表示仕様

製品名	ST-6700WA	ST-6600WA	ST-6500WA	ST-6400WA	ST-6200WA
表示デバイス	TFTカラーLCD				
表示サイズ	15.6型	12.1型	10.1型	7型	4.3型
表示ドット数	1,366 x 768ドット（FWXGA）	1,280 x 800ドット（WXGA）	1,024 x 600ドット（WSVGA）	800 x 480ドット（WVGA）	480 x 272ドット
有効表示寸法	W344.23 x H193.54mm	W261.12 x H163.2mm	W222.72 x H125.28mm	W154.08 x H85.92mm	W95.04 x H53.86mm
表示色	1,600万色 表示色・階調の詳細については、画面作成ソフトウェアのマニュアルをご覧ください。				
バックライト	白色LED（交換はセンドバック方式）				
バックライト寿命	50,000時間以上（周囲温度25℃、連続点灯時、バックライトの輝度が25%になるまでの時間）				
輝度調整	16段階（タッチパネル、またはソフトウェアで調整）				
タッチパネル方式	アナログ抵抗膜方式（シングルタッチ）				
タッチパネル分解能	1,024 x 1,024				
タッチパネル寿命	100万回以上				

■電気的仕様

		ST-6700WA	ST-6600WA	ST-6500WA	ST-6400WA	ST-6200WA
定格電圧		24Vdc				
電圧許容範囲		19.2～28.8Vdc				
許容瞬時停電時間		10ms以下			5ms以下	2ms以下
消費電力	最大値	18.5W	18.4W	12.6W	9W	6.9W
	外部への供給電源を除いた場合	15W以下		9.6W以下	5.5W以下	3.6W以下
	バックライト消灯時（スタンバイモード）	5.4W以下	5.9W以下	4.6W以下	3.6W以下	2.8W以下
	突入電流	30A以下				
耐ノイズ		ノイズ電圧：1,000Vp-p、パルス幅：1μs、立ち上がり時間：1ns（ノイズシミュレーターによる）				
絶縁耐力		1,000Vac、20mA 1分間（充電部端子とFG端子間）				
絶縁抵抗		500Vdc、10MΩ以上（充電部端子とFG端子間）				

仕 様

ST6000シリーズ

■環境仕様

	ST-6700WA	ST-6600WA	ST-6500WA	ST-6400WA	ST-6200WA
使用周囲温度	0～50℃				
保存周囲温度	-20～60℃				
使用および保存周囲湿度	10%～90% RH（結露のないこと、湿球温度39℃以下）				
じんあい	0.1mg/m³以下（導電性塵埃のないこと）				
汚染度	汚染度2				
腐食性ガス	腐食性ガスのないこと				
耐気圧（使用高度）	800～1,114hPa（海抜2,000m以下）				
耐振動	JIS B 3502、IEC/EN 61131-2準拠、 5～9Hz 片振幅：3.5mm 9～150Hz 定加速度：9.8m/s² X、Y、Z各方向10サイクル（約100分間）				
耐衝撃性	JIS B 3502、IEC/EN 61131-2準拠 147m/s²、X、Y、Zの方向に各3回				
ファーストトランジェント・ バーストノイズ	IEC 61000-4-4 2kV：電源ポート（表示器電源部） 1kV：通信ポート				
耐静電気放電	接触放電法：6kV 気中放電法：8kV （IEC/EN 61000-4-2 レベル3）				

■メモリー（ソフトウェア：BLUE）

		ST-6700WA	ST-6600WA	ST-6500WA	ST-6400WA	ST-6200WA
システムメモリー	メディア	FLASH EPROM				
	取り外し	不可				
	アプリケーションメモリー/画面エリア	128MB				
バックアップメモリー	メディア	NVRAM				
	ハードウェアサイズ	512KB				
	利用可能なサイズ	500KB				
	バッテリー（時計データバックアップ）	一次電池（交換可能な電池）				

■インターフェイス仕様

	ST-6700WA	ST-6600WA	ST-6500WA	ST-6400WA	ST-6200WA
シリアル（COM1）	RS-232C データ長：7/8ビット、ストップビット：1/2ビット、パリティ：なし/奇数/偶数 伝送速度：2,400～115,200bps コネクター：D-Sub9ピン（プラグ）				RS-232C/422/485 データ長：7/8ビット、 ストップビット：1/2ビット、 パリティ：なし/奇数/偶数 伝送速度：2,400～ 115,200bps コネクター：D-Sub9ピン（プラグ）
シリアル（COM2）	RS-422/485 データ長：7/8ビット、ストップビット：1/2ビット、パリティ：なし/奇数/偶数 伝送速度：2,400～115,200bps、187,500bps（MPI） コネクター：D-Sub9ピン（プラグ）				-
USB（Type A）	USB2.0（Type A） x 1 電源電圧：5Vdc±5%、最大出力電流：500mA、最大通信距離：5m				
USB （micro B）	USB2.0（micro B） x 1 最大通信距離：5m				
イーサネット	IEEE802.3i/IEEE802.3u、10BASE-T/100BASE-TX コネクター：モジュラージャック（RJ-45） x 2				IEEE802.3i/IEEE802.3u、 10BASE-T/100BASE-TX コネクター： モジュラージャック（RJ-45） x 1

■設置仕様

	ST-6700WA	ST-6600WA	ST-6500WA	ST-6400WA	ST-6200WA
接地	接地機能接地：D種接地				
冷却方式	自然空冷				
保護構造	IP65F、タイプ1、タイプ4X（室内専用）、タイプ13（パネル埋込時のフロント面）				
外形寸法	W412 x H268 x D50mm	W313 x H235 x D50mm	W273 x H203 x D47mm	W208 x H153 x D45mm	W134.5 x H108.5 x D43mm
パネルカット寸法*1	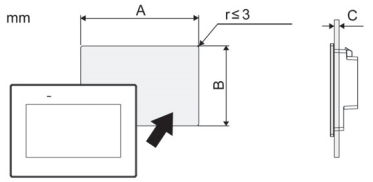				
質量	2.7kg以下	1.8kg以下	1.3kg以下	0.8kg以下	0.4kg以下

	A	B	C
ST-6700WA	394mm（+1/-0 mm）	250mm（+1/-0mm）	1.6～5mm スプリングクリップでST-6200WAを取り付け時 位置1：1.5～4mm 位置2：4～6mm *位置については、ハードウェアマニュアルを参照してください。
ST-6600WA	295mm（+1/-0 mm）	217mm（+1/-0 mm）	
ST-6500WA	255mm（+1/-0mm）	185mm（+1/-0 mm）	
ST-6400WA	190mm（+1/-0mm）	135mm（+1/-0 mm）	
ST-6200WA	118.5mm（+1/-0mm）	92.5mm（+1/-0 mm）	

仕 様

ＳＴ６０００シリーズ

■外形寸法図 / 各部名称

ST-6700WA

単位：mm

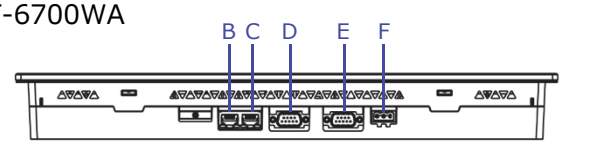

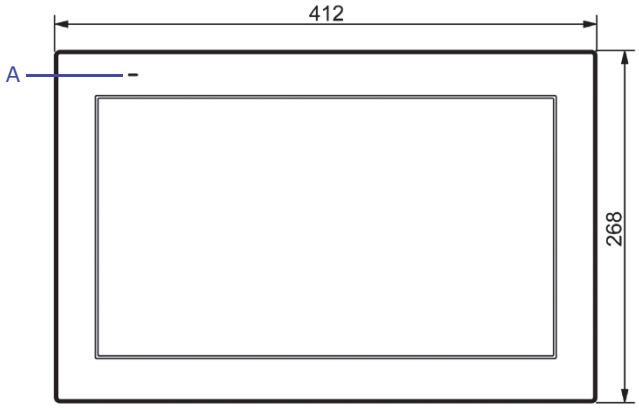

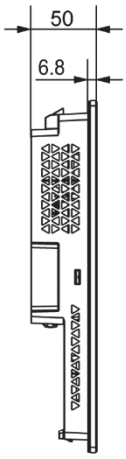

〈 ケーブル付き概観図 〉

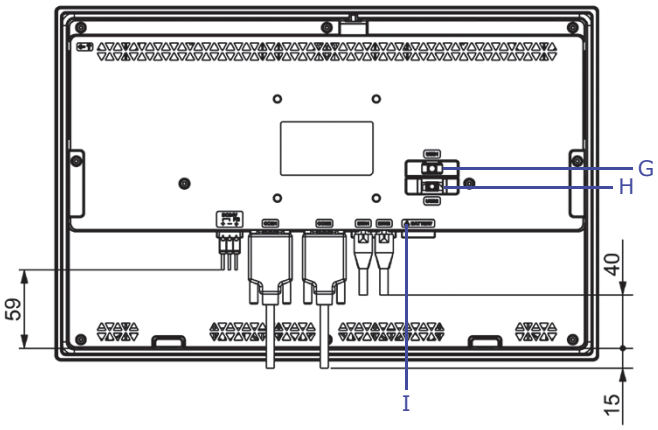

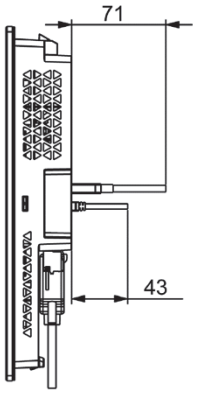

A：ステータスLED
B：イーサネットインターフェイス（ETH2）
C：イーサネットインターフェイス（ETH1）
D： RS-422/485シリアルインターフェイス (COM2)
E： RS-232Cリアルインターフェイス (COM1)
F：電源コネクター
G：USB（Type A）インターフェイス
H：USB（micro B）インターフェイス
I：安全警告記号

ST-6600WA

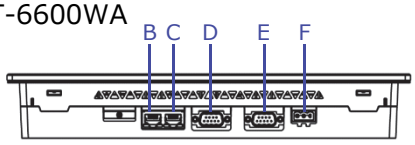

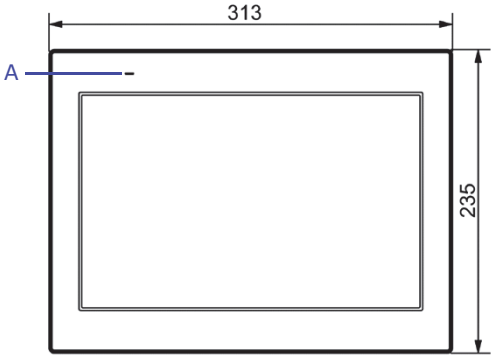

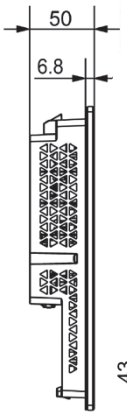

〈 ケーブル付き概観図 〉

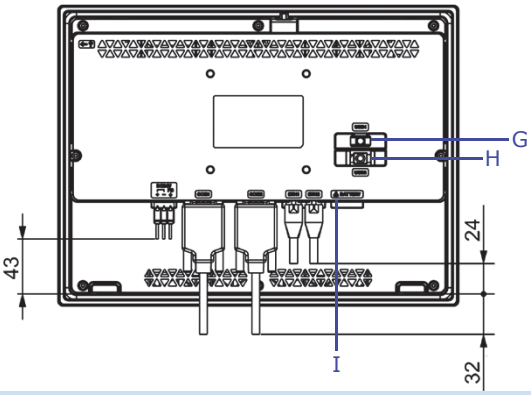

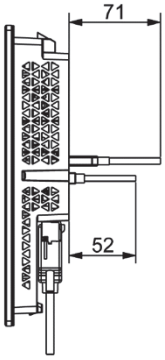

A：ステータスLED　B：イーサネットインターフェイス（ETH2）　C：イーサネットインターフェイス（ETH1）　D： RS-422/485シリアルインターフェイス (COM2)
E： RS-232Cリアルインターフェイス (COM1)　F：電源コネクター　G：USB（Type A）インターフェイス　H：USB（micro B）インターフェイス　I：安全警告記号

仕 様

ST6000シリーズ

■外形寸法図 / 各部名称

ST-6500WA

単位：mm

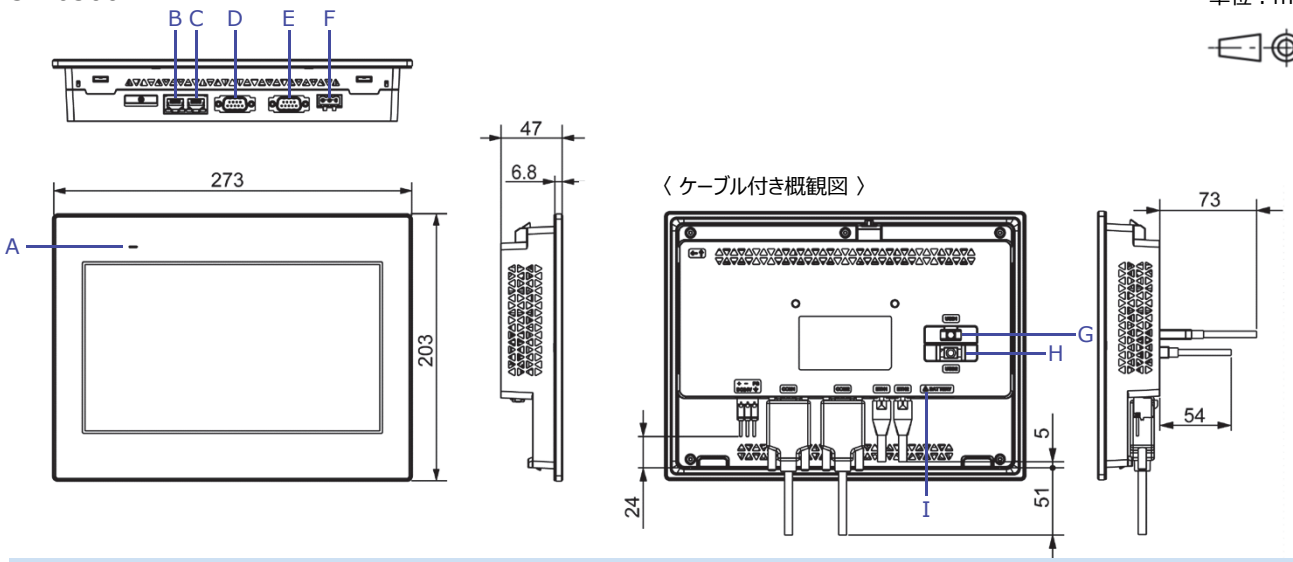

A：ステータスLED　B：イーサネットインターフェイス（ETH2）　C：イーサネットインターフェイス（ETH1）　D： RS-422/485シリアルインターフェイス (COM2)
E： RS-232Cリアルインターフェイス (COM1)　F：電源コネクター　G：USB（Type A）インターフェイス　H：USB（micro B）インターフェイス　I：安全警告記号

ST-6400WA

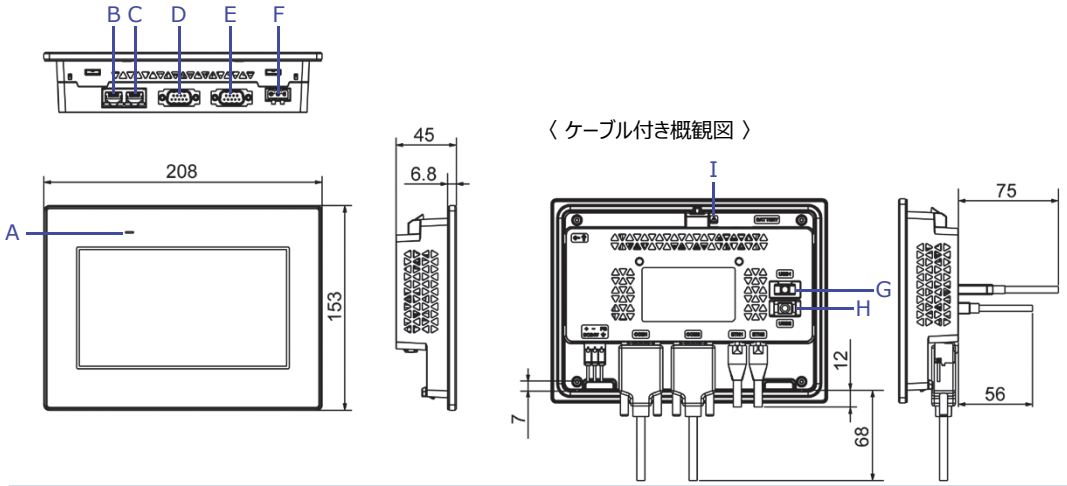

A：ステータスLED　B：イーサネットインターフェイス（ETH2）　C：イーサネットインターフェイス（ETH1）　D： RS-422/485シリアルインターフェイス (COM2)
E： RS-232Cリアルインターフェイス (COM1)　F：電源コネクター　G：USB（Type A）インターフェイス　H：USB（micro B）インターフェイス　I：安全警告記号

ST-6200WA

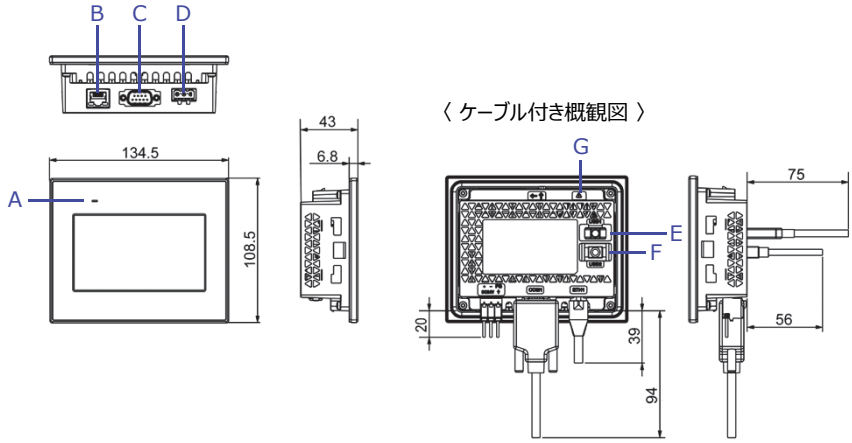

A：ステータスLED
B：イーサネットインターフェイス（ETH1）
C：RS-232C/422/485シリアルインターフェイス
（COM1）
D：電源コネクター
E：USB（Type A）インターフェイス
F：USB（micro B）インターフェイス
G：安全警告記号

オプション

ST6000シリーズ

■オプション品

製品名		型式	製品内容
USB 転送ケーブル		PFXZUSCBMB2	パソコン（USB Type A）から本製品（USB micro B）へ画面データを転送するケーブル（1.8m）
USB前面取付けケーブル		PFXZCIEXMB2	USB（micro B）インターフェイスを盤の前面に取り付けるための延長ケーブル（1m）
		CA5-USBEXT-01	USB（Type A）インターフェイスを盤の前面に取り付けるための延長ケーブル（1m）
RS-422 コネクター端子台変換アダプター		PFXZCBADTM1	シリアルインターフェイス（D-Sub 9 ピンプラグ）の出力を RS-422 用端子台に変換するアダプター
USBクランプ Type A（1ポート）		PFXZCBCLUSA1	USB（Type A）ケーブルの脱落を防止する抜け止め金具（5個入り）
COM ポート変換アダプター		CA3-ADPCOM-01	シリアルインターフェイスに RS-422 用通信オプションを接続するためのピンアサイン変換アダプター
RS-232C アイソレーションユニット		CA3-ISO232-01	各種ホストと本製品を絶縁して接続するためのユニット（RS-232C/RS-422切替）
スプリングクリップ	ST-6200WA	XBTZ3002	取り付け金具
画面保護シート	ST-6600WA	PFXZCDDS122	表示面の保護、および防汚用の使い捨てシート（1パック5枚入り）
紫外線（UV）保護機能付き画面保護シート	ST-6200WA	PFXZCIDS42	紫外線（UV）からの表示面の保護、および防汚用の使い捨てシート（1パック1枚入り）
	ST-6400WA	PFXZCIDS72	
	ST-6500WA	PFXZCIDS102	
	ST-6700WA	PFXZCIDS152	

■メンテナンスオプション品　予め本体に同梱されています。破損、損失された場合にお求めください。

製品名		型式	製品内容
防滴ガスケット	ST-6200WA	PFXZCIWG43	組込盤取り付け部から水滴などの侵入を防ぐガスケット（1個入り）
	ST-6400WA	PFXZCIWG73	
	ST-6500WA	PFXZCIWG103	
	ST-6600WA	PFXZCIWG123	
	ST-6700WA	PFXZCIWG153	
取付け金具	ST-6200WA	ZC9AF31	取付け金具（2個入り）
	ST-6400WA ST-6500WA ST-6600WA ST-6700WA	PFXZCIAFTF1	
DC電源コネクター		CA5-DCCNM-01	電源ケーブルと接続するための電源コネクター
リプレース用電池		PFXZGEBT1	メモリー、および時計データバックアップ用一次電池（1個入り）

2つのブランドでお客様に最適な製品をご提案します！

Pro-face ブランド

フラッグシップ表示器

情報をフル活用できるインターフェイス。
SP5000シリーズ

表示器付きコントローラー

装置構成を変えトータルコストダウン。
LT4000M / LT3000シリーズ

スタンダード表示器

お客様のスマート＆スピーディーを実現。
GP4000シリーズ / GP4000Mシリーズ
GP4000Rシリーズ / GP4100シリーズ
GP4000Hシリーズ

産業用コンピューター

業界最高クラスのパフォーマンスを持つIPC。
PS5000シリーズ

データ収集機器

PLCはもちろん、各種機器とつながる。
マルチ・データボックス

データ収集機器

機器の間を中継してデータを収集。
Pro-face IoT Gateway

産業用ディスプレイ

環境面やスペースに伴う設置問題を
解決する産業向けタッチパネル付き
ディスプレイ。
FP5000シリーズ / STW6000シリーズ

ベーシック表示器

コスト重視の装置にも、洗練された
美しいHMIを。
ST6000シリーズ

Powered by BLUE

Schneider Electric ブランド

プログラマブルコントローラー

コンパクトかつ高性能な機能を実現。
Modiconシリーズ

インバーター

クイックスタートで
シンプルな設備や装置に最適。
Altivarシリーズ

回転灯・表示等／電子音・音声合成

短納期・高性能をお届け。

無線スイッチ

バッテリーも配線も不要。
だから自由に設置できる。

無線ホイストシステム

今までにない操作性・安全
性を追求した新しい形。
Harmony eXLhoist

RFIDシステム

個体識別、トレーサビリ
ティーのログ情報を一元
管理！
OsiSense XGシリーズ

パワーメーター（電力計）

既設機器の電力使用量
から予知保全を実践！

スイッチングハブ

ノイズ・熱・振動に強く、産業
用途において信頼性の高い
ネットワーク構築をサポート。
ConneXiumシリーズ

スイッチング電源

工業用途に適合した
24Vdc対応電源。
Phaseoシリーズ

⚠ 警告

本誌に掲載している製品を正しくご使用いただくために、以下の用法をお守りください。
●ご使用の前に必ずマニュアル、およびその他付属する書類をよくお読みください。●据付け・接続・保守は、必ず電気設備の施工法、関連法規などを熟知し、かつ適切な技能を有する方が行うようにしてください。
これらを守らずに使用した結果、人命に関わる重傷や機器の損傷、その他いかなる結果が生じても弊社は一切の責任を負わないものとします。

●本誌に記載している会社名・商品名は、各社の商標または登録商標です。●写真の色等は印刷のため、実物と若干異なる場合があります。また画面においても、はめ込み合成のため実際の表示と異なる場合があります。
●掲載した内容は、製品改良のため予告なく変更する場合がございます。

シュナイダーエレクトリックホールディングス株式会社
（旧：株式会社デジタル）
www.proface.co.jp

製品に関するお問い合わせ
シュナイダーエレクトリックカスタマーケアセンター
平日 9:00～19:00　土日祝日（弊社指定の休業日を除く） 9:00～12:00、13:00～17:00

市内通話料でOK ナビダイヤル®
0570-056-800
一部、IP電話などで統一ダイヤルがつながらない場合は、以下におかけください。
東京：03-5931-7809　名古屋：052-961-3695　大阪：06-7175-9637

製品のご用命は…

Copyright ©2019 Schneider Electric Japan Holdings Ltd. All Rights Reserved.

J2007PL-00626-01 詳細版