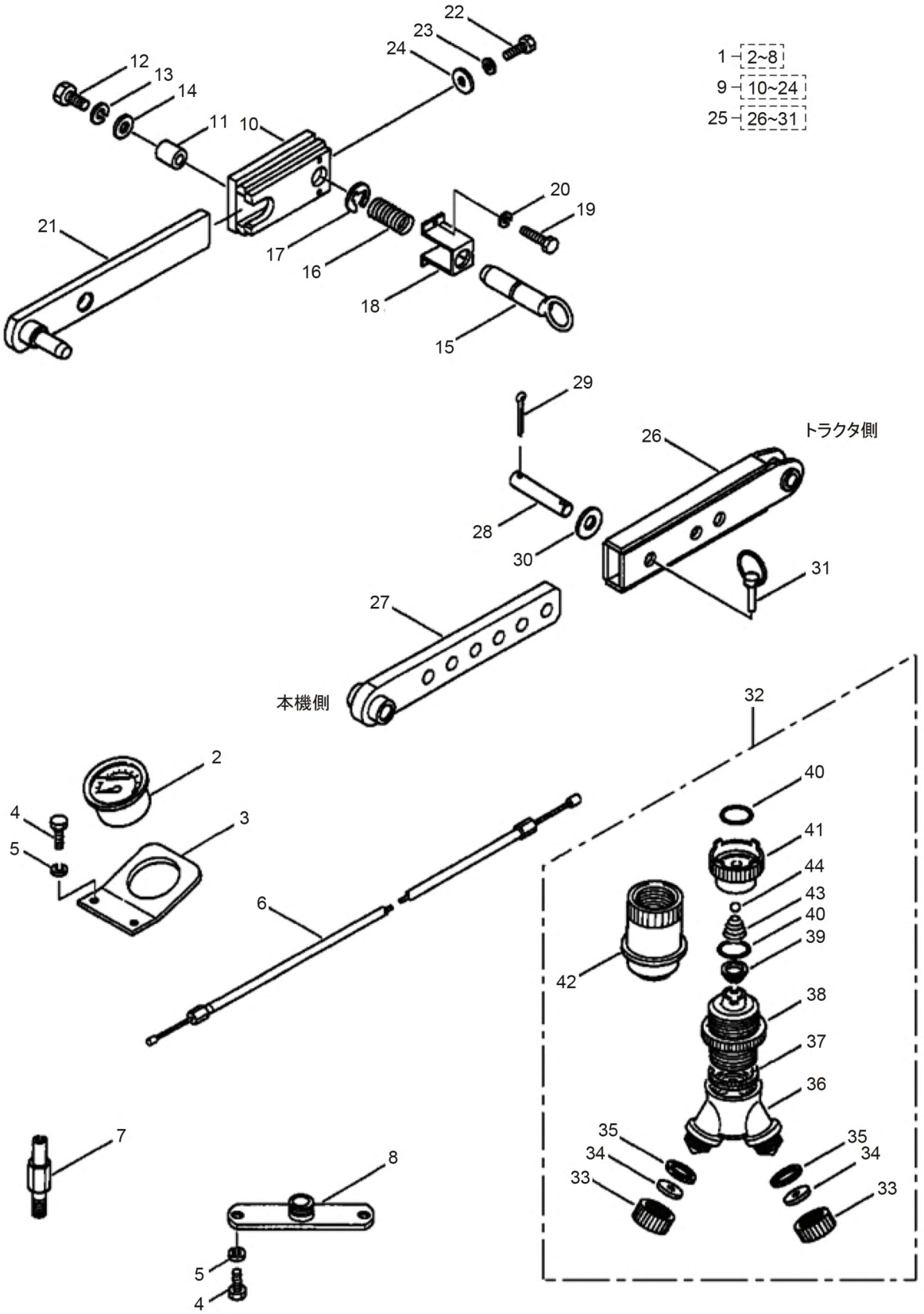22・希望付属品２