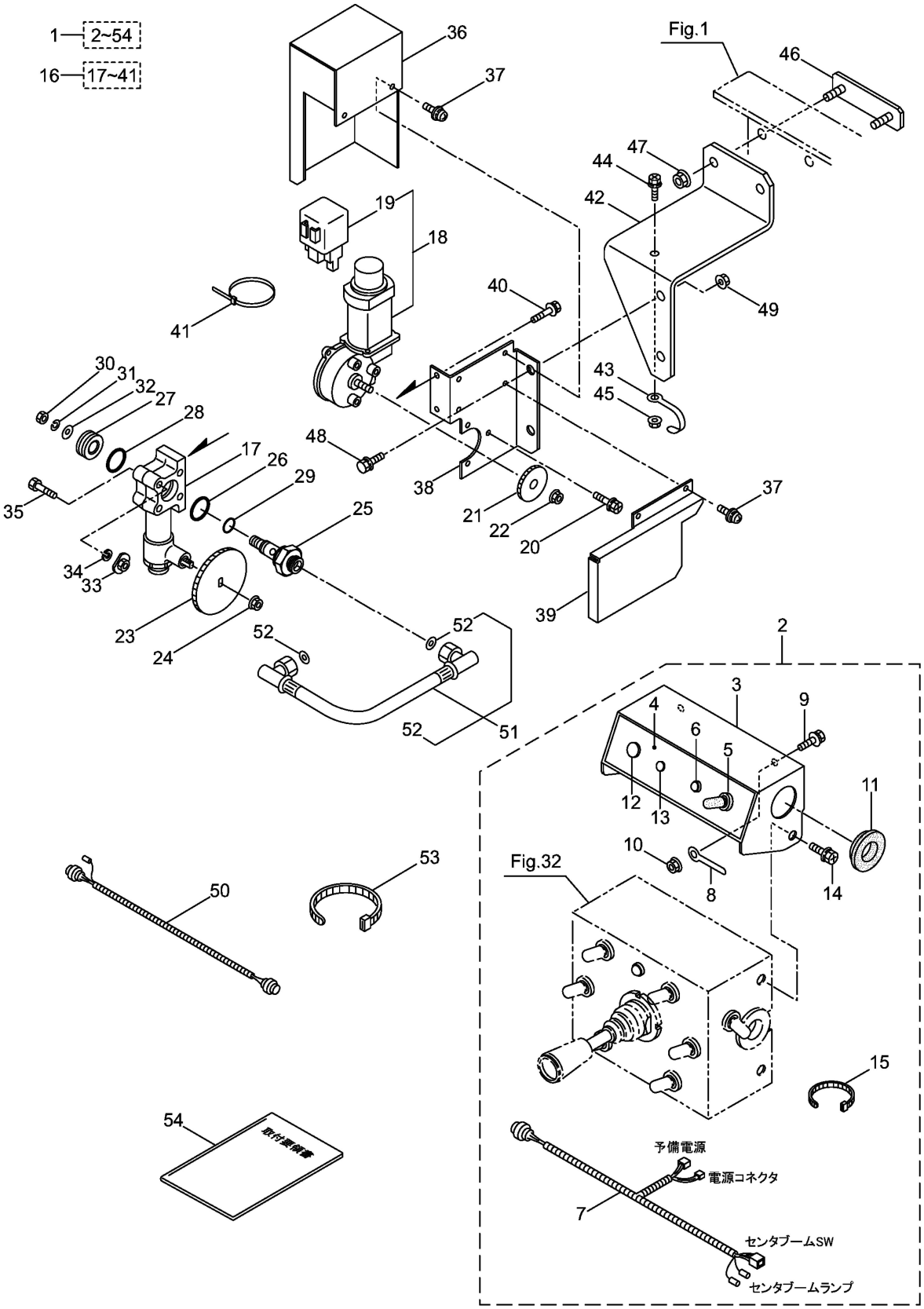36・BSM-640SLT(12M)/640SLT(14M)/640SLT-B(12M)/640SLT-B(14M)
オプション(2)（電動センタバルブ） ※～ 2016 年 9 月