3 5・BSM-630SLT-C2-2
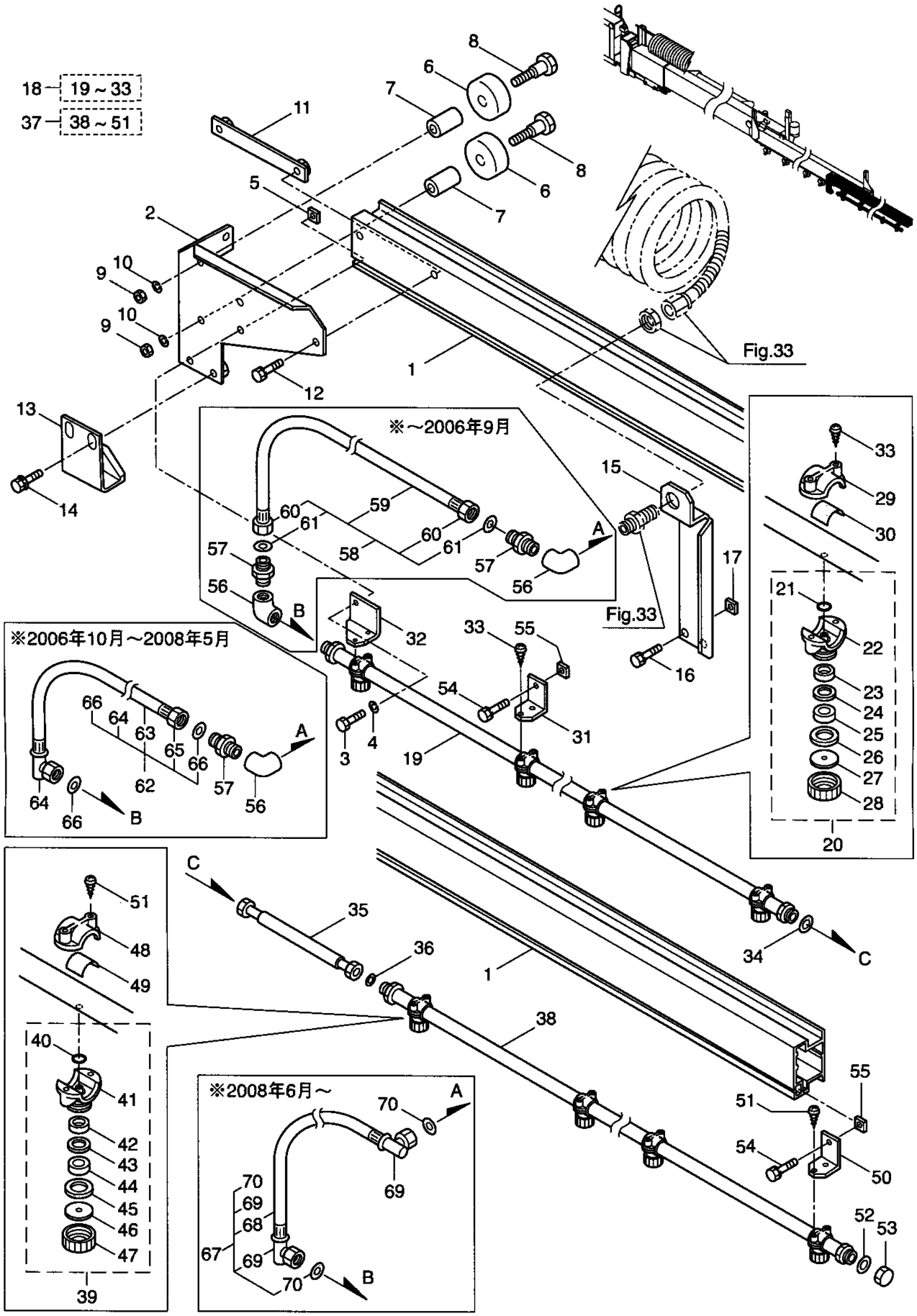
オプション(10)(14m 第3段ブーム・ノズル)