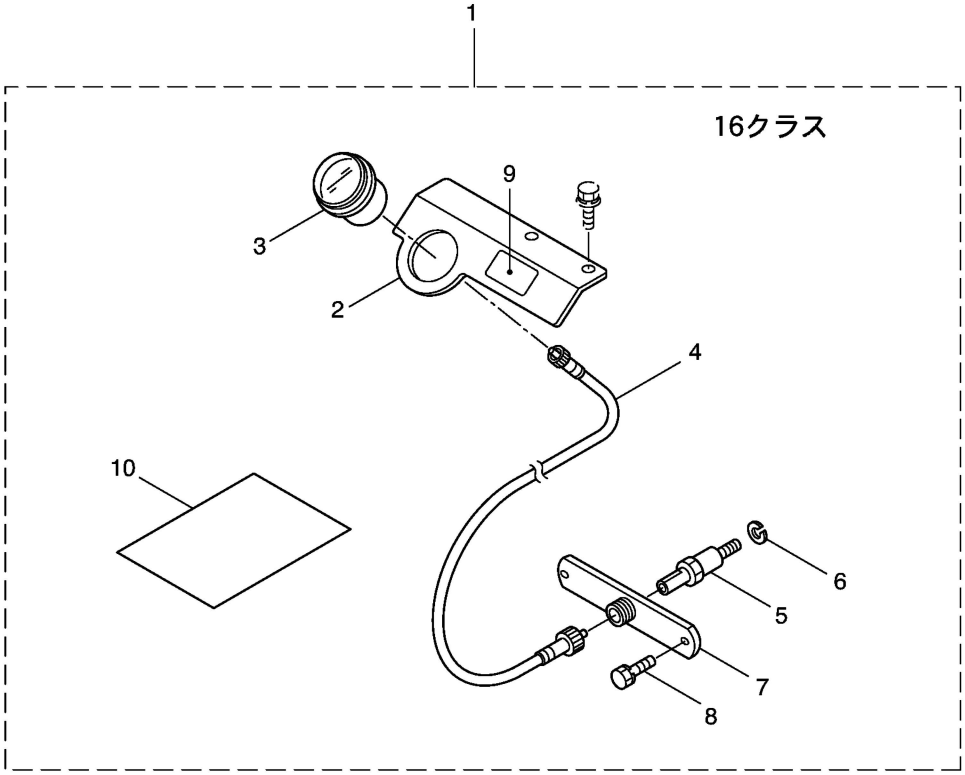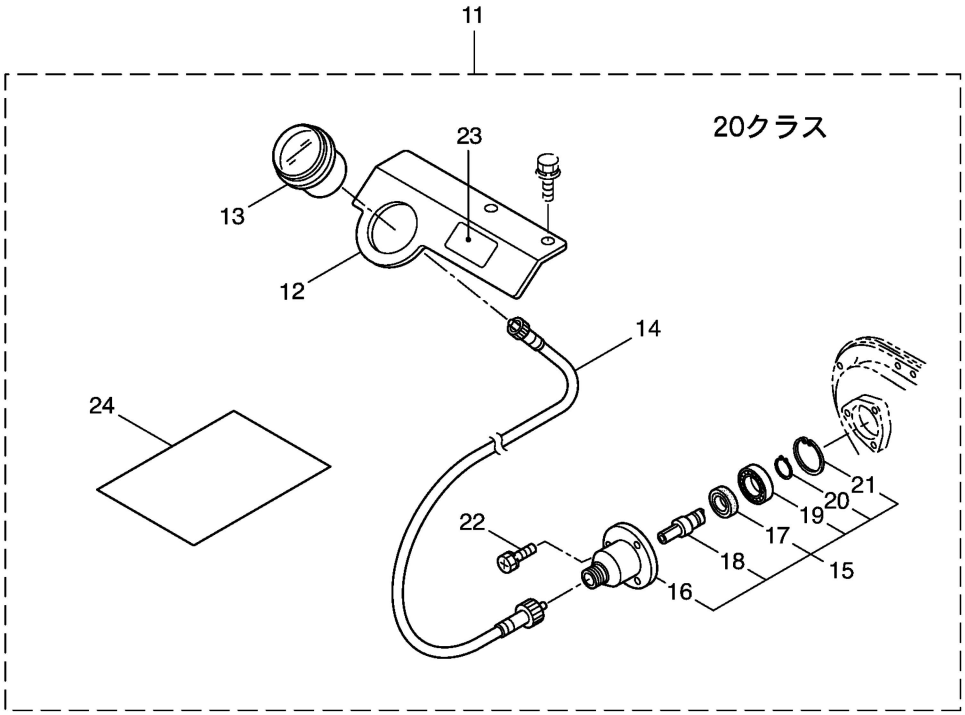５６－１・BSM-50SLTシリーズ
オプション（回転計）