3・薬剤タンク

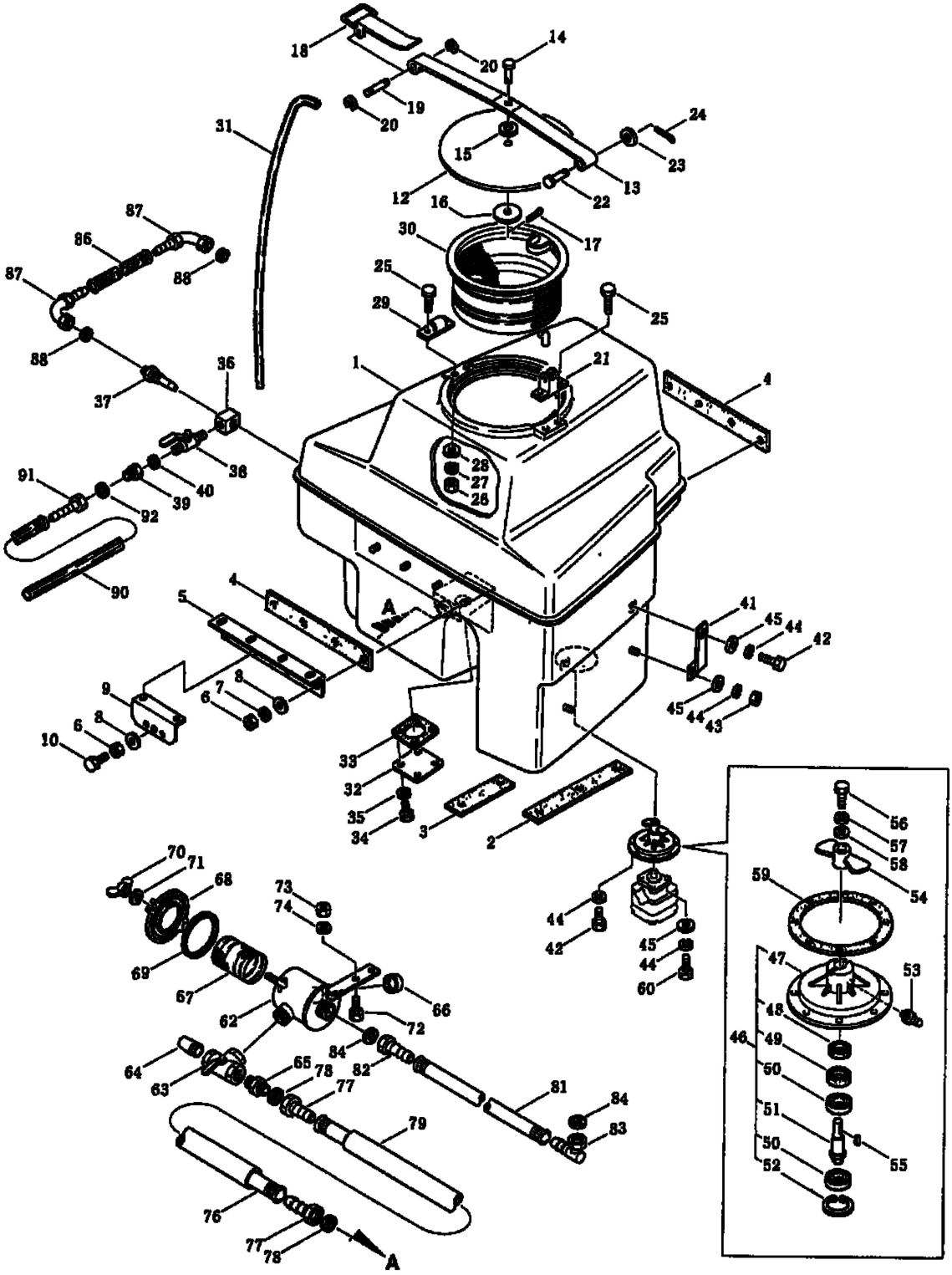
18
14
20
19
20
24
31
15
23
13
12
16
22
87
17
86
30
87
88
25
29
25
88
36
1
21
4
37
38
28
27
26
91
40
39
92
90
4
5
A
41
45
44
42
9
8
7
6
45
44
43
6
8
10
33
32
35
34
3
2
56
57
58
70
71
68
73
74
54
59
44
42
45
44
60
69
67
66
47
53
62
72
48
46
49
84
64
65
78
82
50
63
77
81
84
51
79
83
50
55
52
76
77
78
A