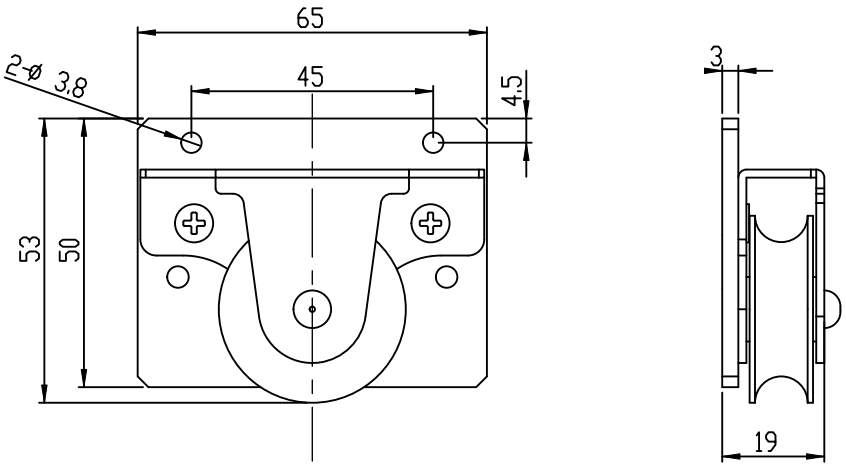

5			
4			
3			
2			
1			
	年 月 日	訂正記事	担当者

図番：

製品番号： 74T71

製品名： マルキーゼS滑車

作成年月日： 2020.4.1

仕上げ：

材質： ステンレス

滑車コロ/樹脂

一般公差			承認	検印	設計	製図
	100 OVR	±0.15	OS	OS	OS	OS
	50 - 100	±0.1			R2.4.1	R2.4.1
	50 UND	±0.05			製品開発部	製品開発部
	角度	±1				

岡田装飾金物株式会社

重量： 尺度：1:1 File Name:マルキーゼS滑車プレート付きセット用assy Plot Date:2021/12/15 第数 1 / 1 A4