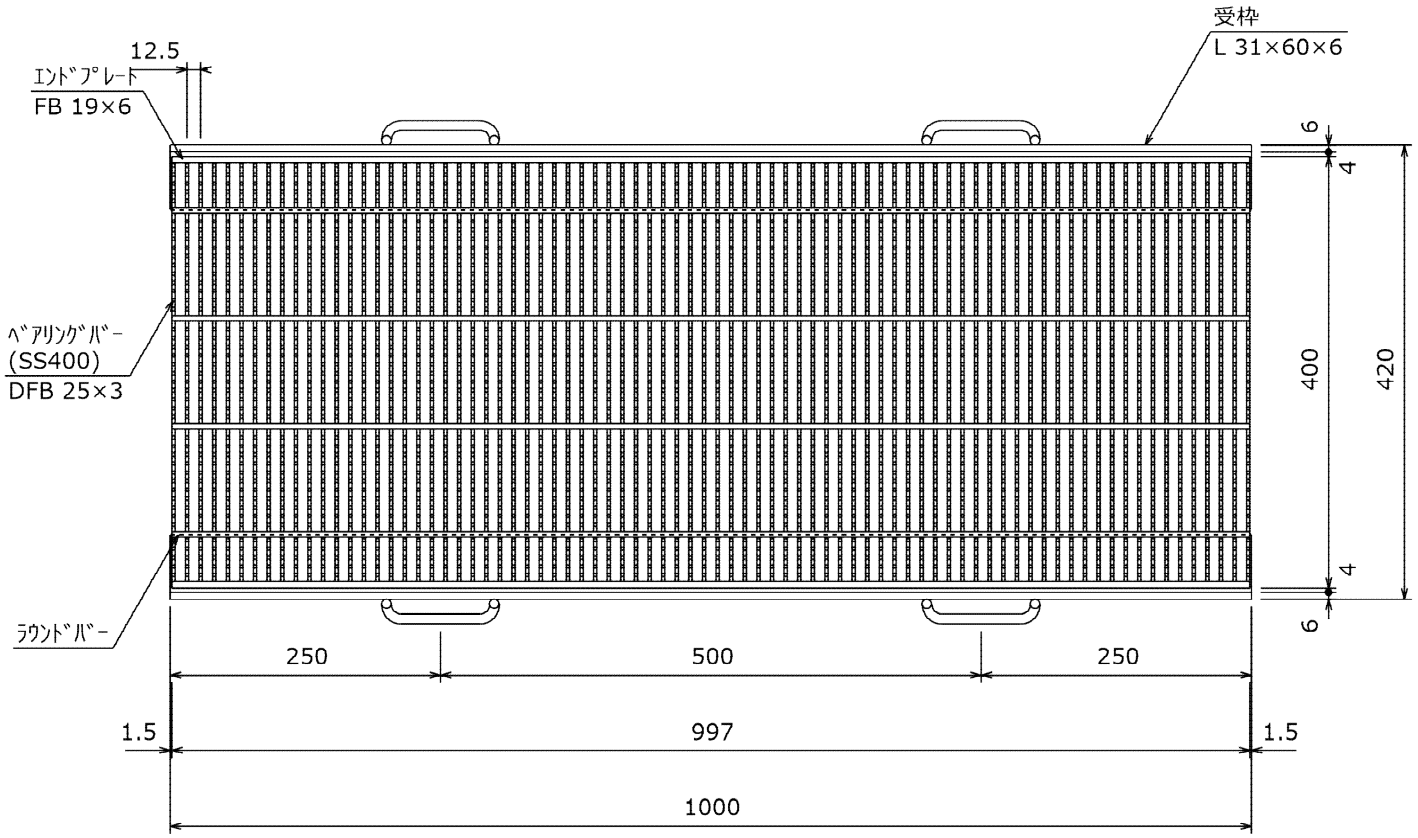


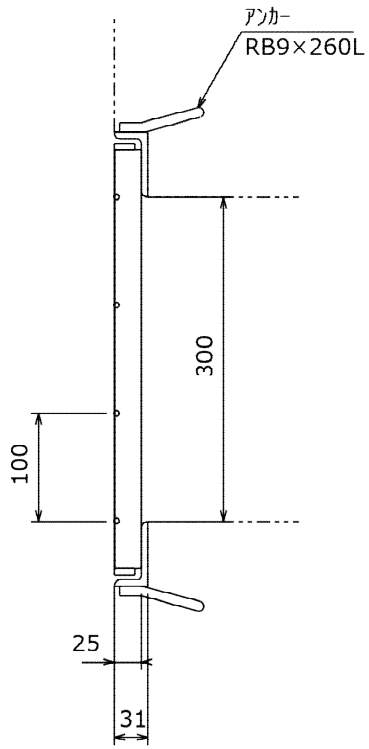

(D-GRIP)

記 事

1．型式　D1SO25-30　D-GRIP細目

2．表面処理

グレーチング：亜鉛メッキ

受　枠　：黒ペイント

| | | | |
|---|---|---|---|
| 承認者 | | | 工事番号 |
| 検図者 | | | |
| 作図者 | | | 図面番号 |
| 製図日 | 2026/04/17 | | |
| 尺度 | 1/7 | | |
| 営業所図番 | | | |

株式会社　ダイクレ