トランスミッション－５

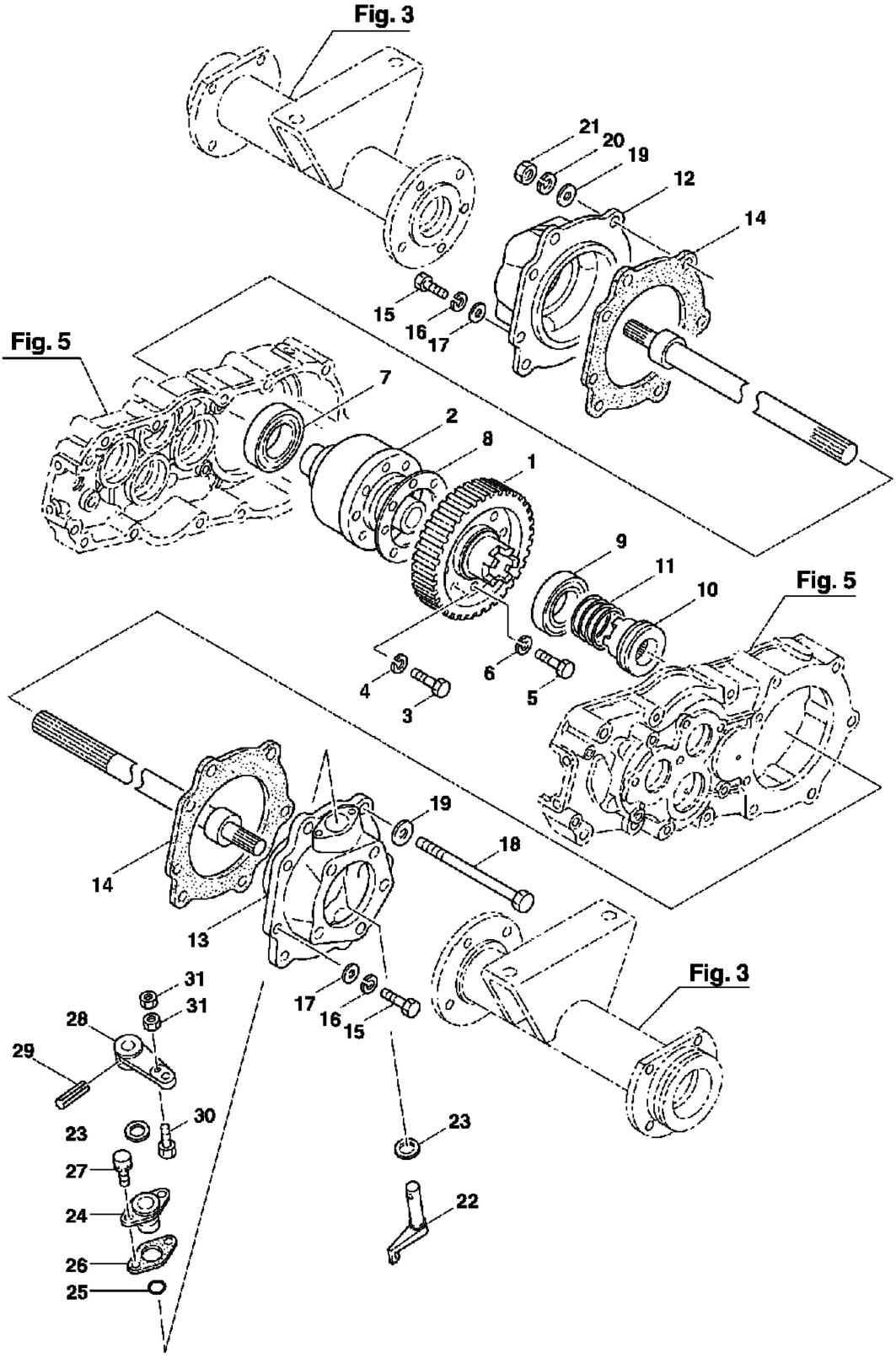
Fig. 3
21
20
19
12
14
15
16
17
Fig. 5
7
2
8
1
9
11
10
Fig. 5
6
4
5
3
19
18
14
13
Fig. 3
31
31
17
16
15
28
29
30
23
23
27
24
22
26
25