薬液タンク

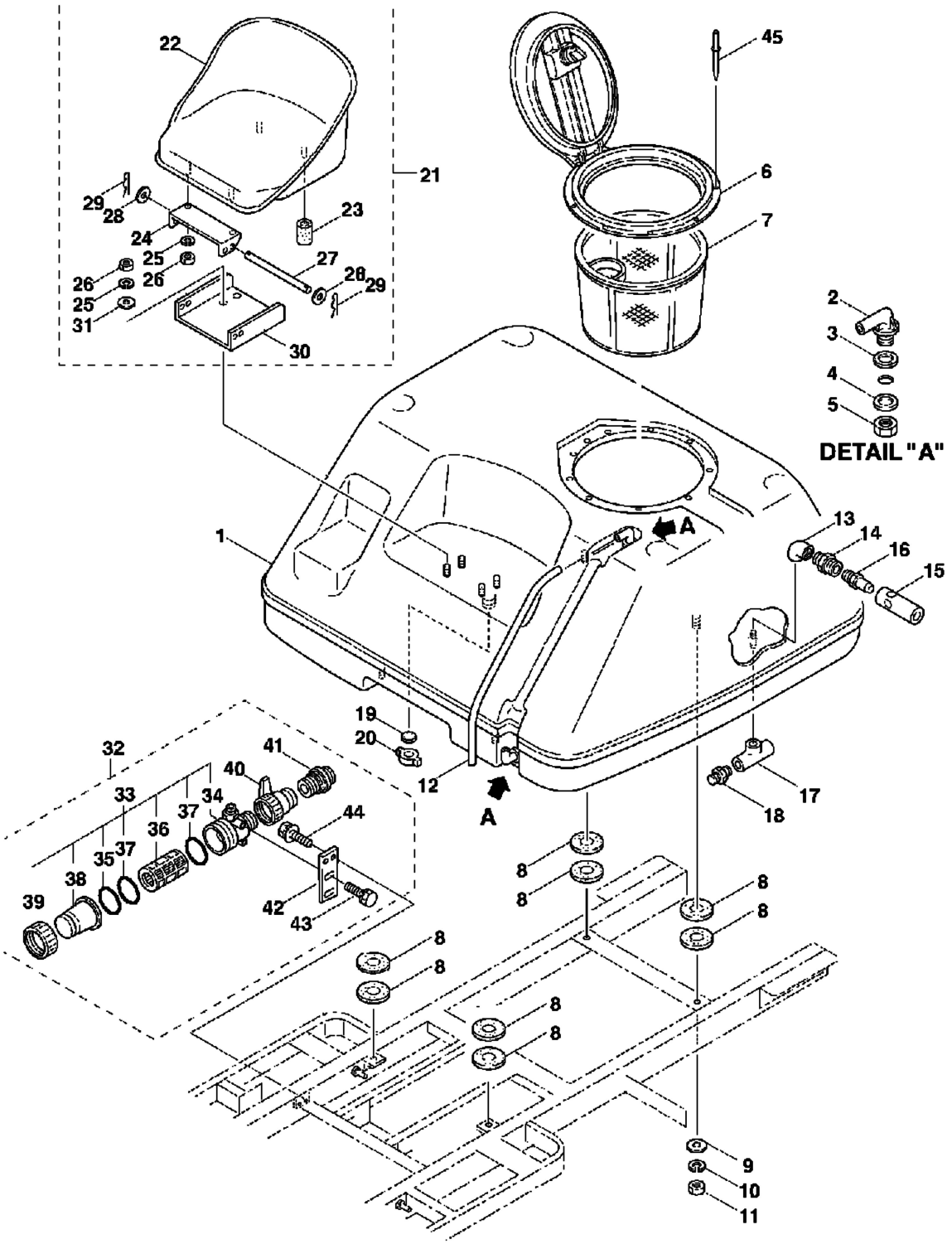
22
21
29
28
23
24
25
27
26
26
28
29
25
31
30
45
6
7
2
3
4
5
DETAIL "A"
1
A
13
14
16
15
19
20
12
A
17
18
32
41
40
33
34
37
44
36
35
37
38
39
42
43
8
8
8
8
8
8
8
8
9
10
11