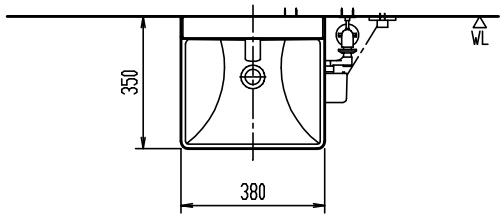


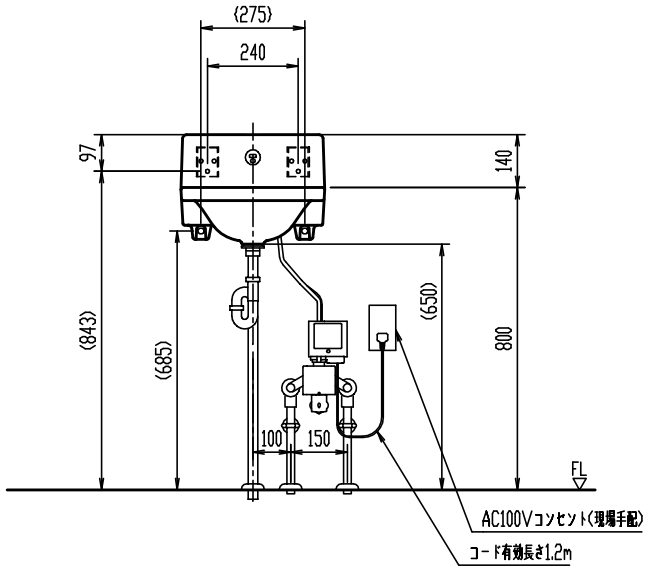


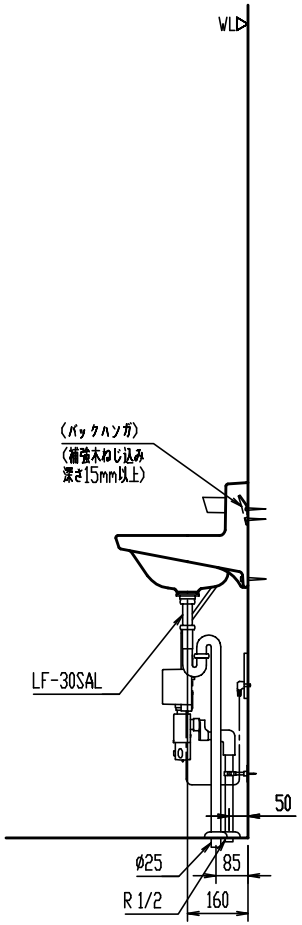


# L-A951KAF

## ハイバックガード洗面器

器具明細

| 品　　番 | 品　　名 | 数 |
|---|---|---|
| L-A951KAF | 洗面器セット | 1 |
| LF-30SAL | 排水金具 | 1 |

＊ 洗面器固定金具、水栓金具は洗面器に同梱。
＊ 給水・給湯圧力範囲：0.05MPa(流動時)～0.75MPa(静止時)

＊ 洗面器取付高さFLより800mm。

| 縮　尺 | 製図 | 大塚 | 検図 | 磯崎 | 備考 | |
|---|---|---|---|---|---|---|
| 1:20 | 図番 | GS-LA951-100018B/48277 | | | | |
| 日　付 | | | | | | |
| 2022.05.31 | 株式会社 LIXIL | | | | | |

＊(　)内は、参考寸法。
＊(　)内寸法は、洗面器あふれ縁高さ(800)を基準にした参考寸法。

陶器寸法許容差はJIS A5207に準ずる。　壁取付商品には、補強木による壁補強が必要です。詳しくは、商品別「壁補強」一覧を参照ください。

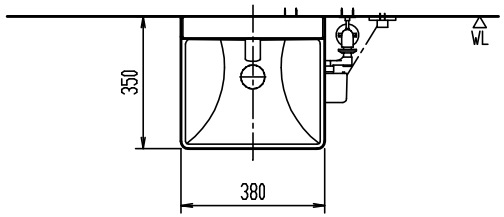


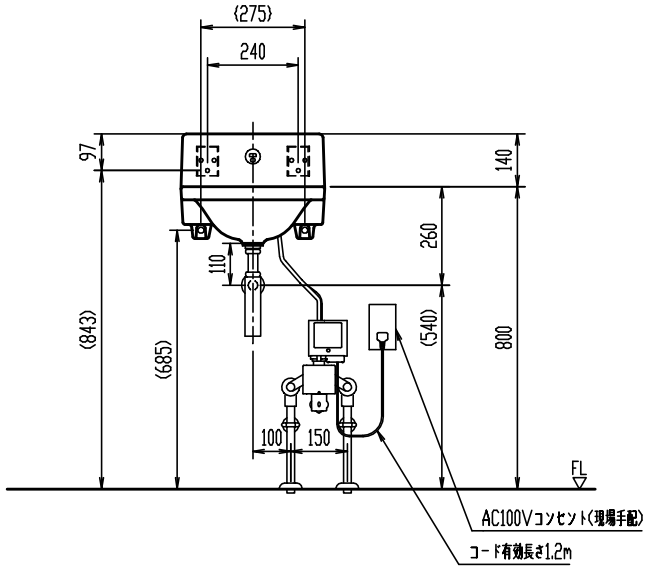


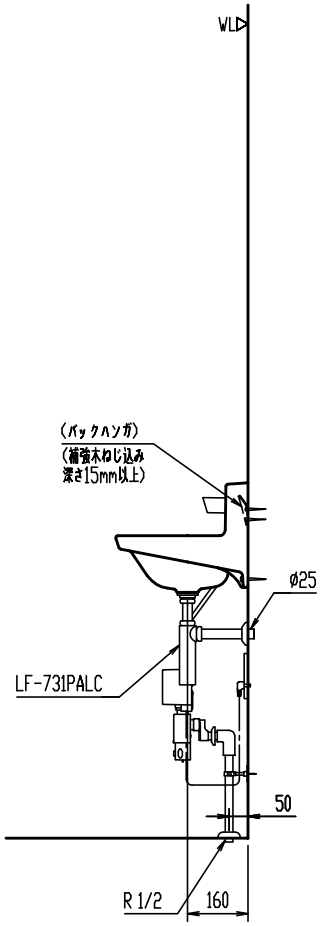


# L-A951KAF

## ハイバックガード洗面器

器具明細

| 品　　番 | 品　　名 | 数 |
|---|---|---|
| L-A951KAF | 洗面器セット | 1 |
| LF-731PALC | 排水金具 | 1 |

＊ 洗面器固定金具、水栓金具は洗面器に同梱。
＊ 給水・給湯圧力範囲：0.05MPa(流動時)～0.75MPa(静止時)

＊ 洗面器取付高さFLより800mm。

| 縮　尺 | 製図 | 大塚 | 検図 | 磯崎 | 備考 | |
|---|---|---|---|---|---|---|
| 1:20 | 図番 | GS-LA951-100029A/48278 | | | | |
| 日　付 | | | | | | |
| 2022.05.31 | 株式会社 LIXIL | | | | | |

＊(　)内は、参考寸法。
＊(　)内寸法は、洗面器あふれ縁高さ(800)を基準にした参考寸法。 ＊ オーバーフロー穴はありません。あふれ防止のために吐水中はその場を離れないでください。
陶器寸法許容差はJIS A5207に準ずる。 壁取付商品には、補強木による壁補強が必要です。詳しくは、商品別「壁補強」一覧を参照ください。

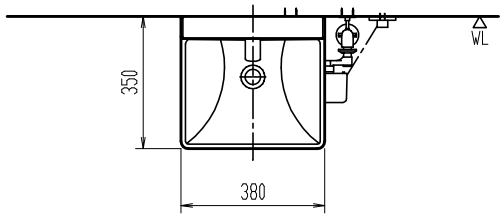


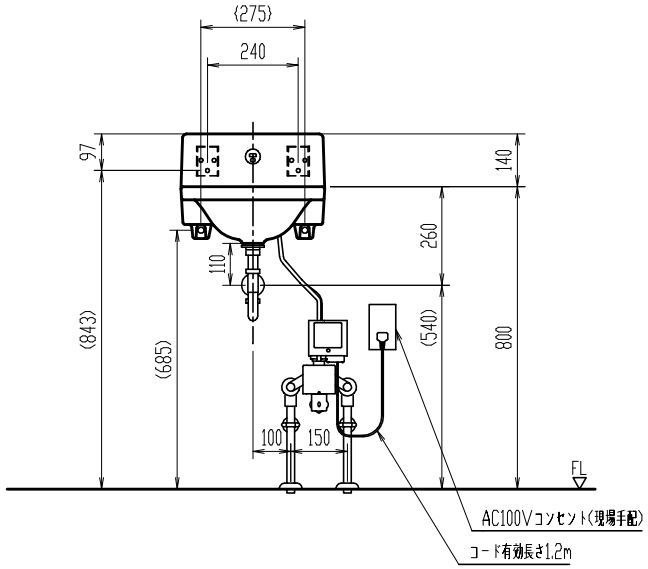


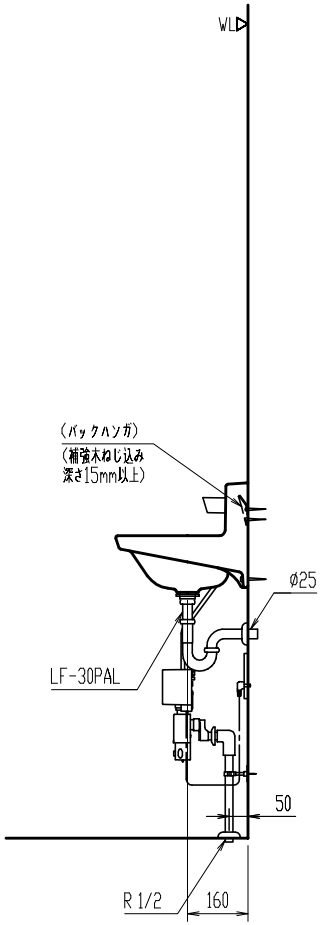


# L-A951KAF

## ハイバックガード洗面器

器具明細

| 品　　番 | 品　　名 | 数 |
|---|---|---|
| L-A951KAF | 洗面器セット | 1 |
| LF-30PAL | 排水金具 | 1 |

＊ 洗面器固定金具、水栓金具は洗面器に同梱。
＊ 給水・給湯圧力範囲：0.05MPa(流動時)～0.75MPa(静止時)

＊ 洗面器取付高さFLより800mm。

| 縮　尺 | 製図 | 大塚 | 検図 | 磯崎 | 備考 | |
|---|---|---|---|---|---|---|
| 1:20 | 図番 | GS-LA951-100023A/48279 | | | | |
| 日　付 | | | | | | |
| 2022.05.31 | 株式会社 LIXIL | | | | | |

＊(　)内は、参考寸法。
＊(　)内寸法は、洗面器あふれ縁高さ(800)を基準にした参考寸法。

陶器寸法許容差はJIS A5207に準ずる。　壁取付商品には、補強木による壁補強が必要です。詳しくは、商品別「壁補強」一覧を参照ください。

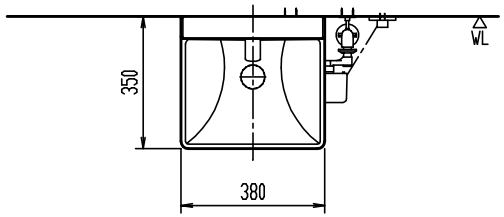


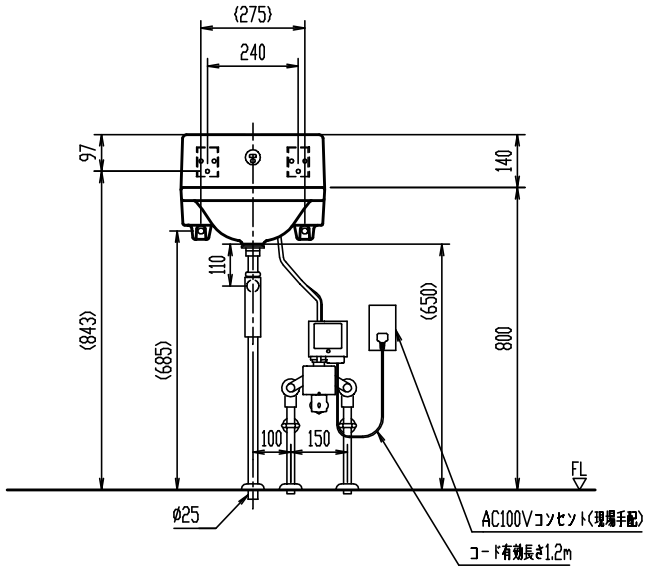


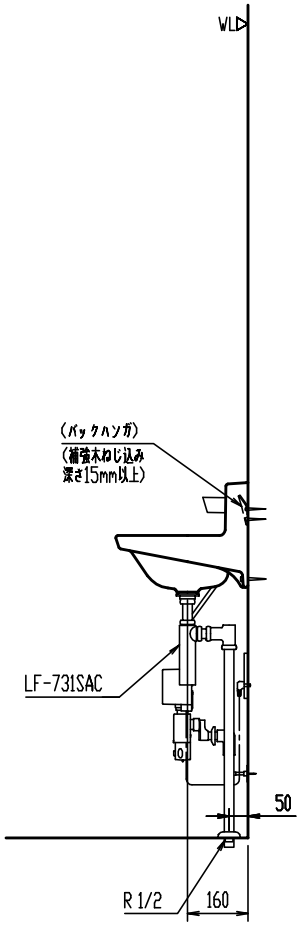


# L-A951KAF

## ハイバックガード洗面器

器具明細

| 品番 | 品名 | 数 |
|---|---|---|
| L-A951KAF | 洗面器セット | 1 |
| LF-731SAC | 排水金具 | 1 |

＊ 洗面器固定金具、水栓金具は洗面器に同梱。
＊ 給水・給湯圧力範囲：0.05MPa(流動時)～0.75MPa(静止時)

＊ 洗面器取付高さFLより800mm。

| 縮尺 | 製図 | 松本 | 検図 | 磯崎 | 備考 | |
|---|---|---|---|---|---|---|
| 1:20 | 図番 | GS-LA951-100012B/44419 | | | | |
| 日付 | | | | | | |
| 2022.04.19 | 株式会社 LIXIL | | | | | |

＊(　)内は、参考寸法。
＊(　)内寸法は、洗面器あふれ縁高さ(800)を基準にした参考寸法。 ＊ オーバーフロー穴はありません。あふれ防止のために吐水中はその場を離れないでください。
陶器寸法許容差はJIS A5207に準ずる。 壁取付商品には、補強木による壁補強が必要です。詳しくは、商品別「壁補強」一覧を参照ください。