ゲージコック（液体・気体用）【メネジ（ユニオン）×オネジ】

FC20

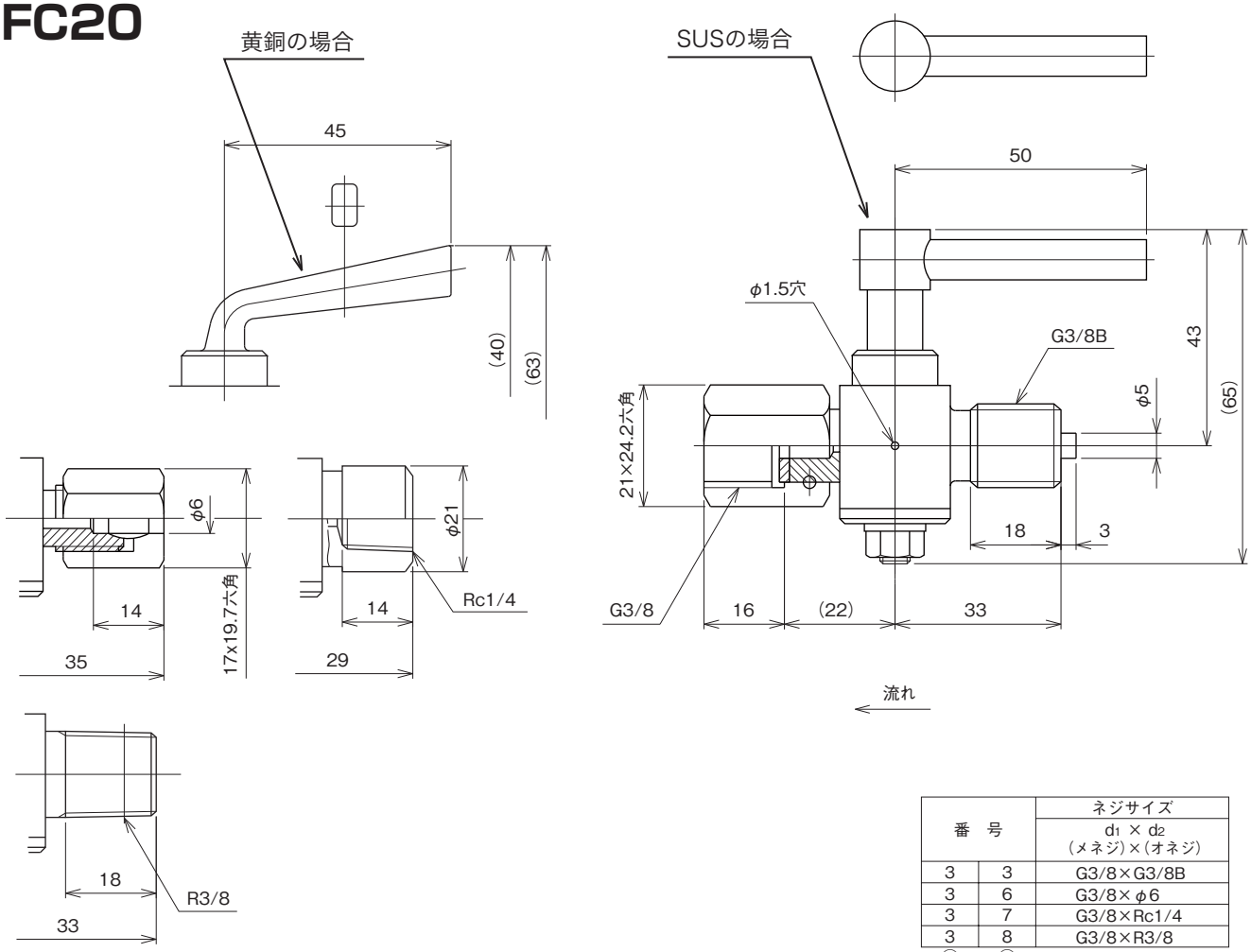

番　号		ネジサイズ d_1 × d_2（メネジ）×（オネジ）
3	3	G3/8×G3/8B
3	6	G3/8×φ6
3	7	G3/8×Rc1/4
3	8	G3/8×R3/8

形番構成

モデルNo.		①	②	③		④	⑤	⑥	⑦	⑧	⑨	⑩	⑪	⑫	⑬	⑭	⑮
F C 2 0	—				—	×	×	×	×		×	×	×	×	×	×	

③ 接液部材質	1	黄銅製
	3	ステンレス製

⑧ 処理	0	ナシ	2	禁水処理
	1	禁油処理	3	禁油・禁水処理

⑮ ドキュメント	0	ナシ
	1	アリ（ご希望のものを別途ご指示ください。）＊ 提出図、取扱説明書、ミルシート

＊強度計算書が必要な場合は、ステンレス製を選定してください。

製作仕様

最高使用圧力	：	1MPa
使用流体温度	：	−5〜80℃（但し、凍結なきこと）
接液部材質	：	黄銅製　C3771，C3604，PTFE
		ステンレス製　SUS316，PTFE
質　量	：	約0.3kg
パッキン	：	PTFE平パッキン付属（メネジ側用）＊

＊FC20専用パッキンとなります。
交換用については以下をご用命ください。

FC20専用パッキン：
図番1290-5141-00

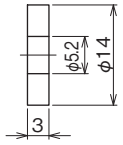

注）使用最高圧力：1MPa
使用流体温度：80℃以下