TL2-Pシリーズ

TL2-6200P,12KP

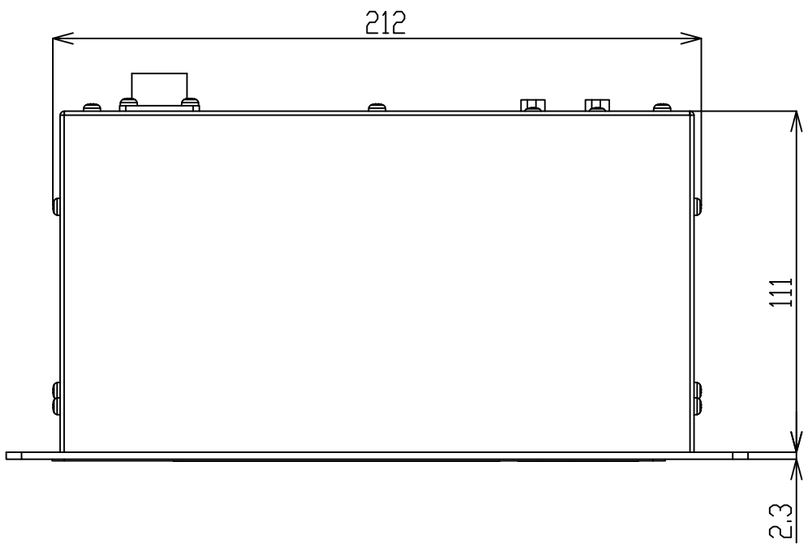

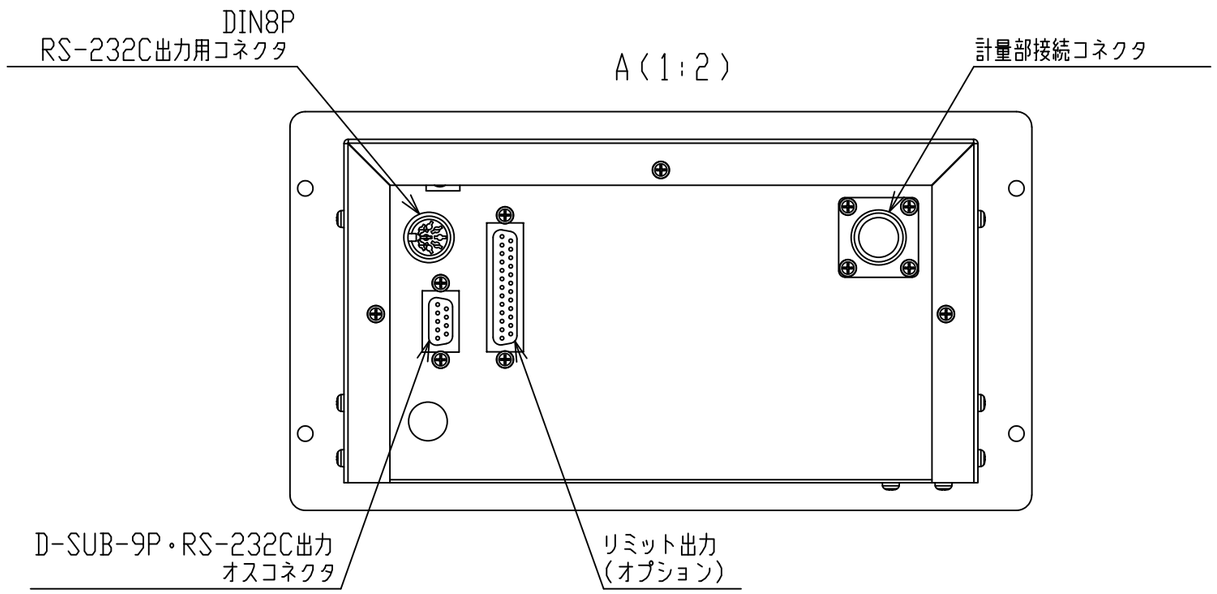

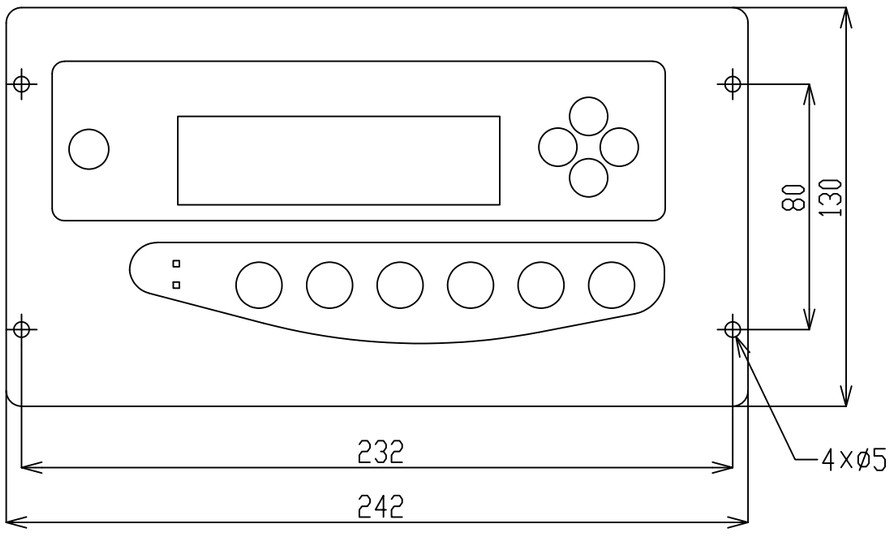

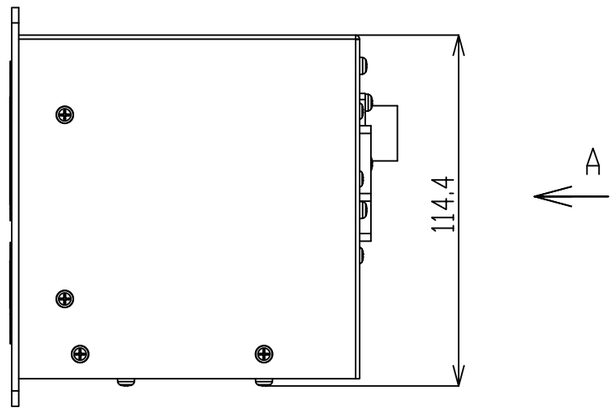

※製品改良にともない予告なく寸法図・外観などを変更させていただく場合があります。