TL2-Pシリーズ

TL2-6200P,12KP

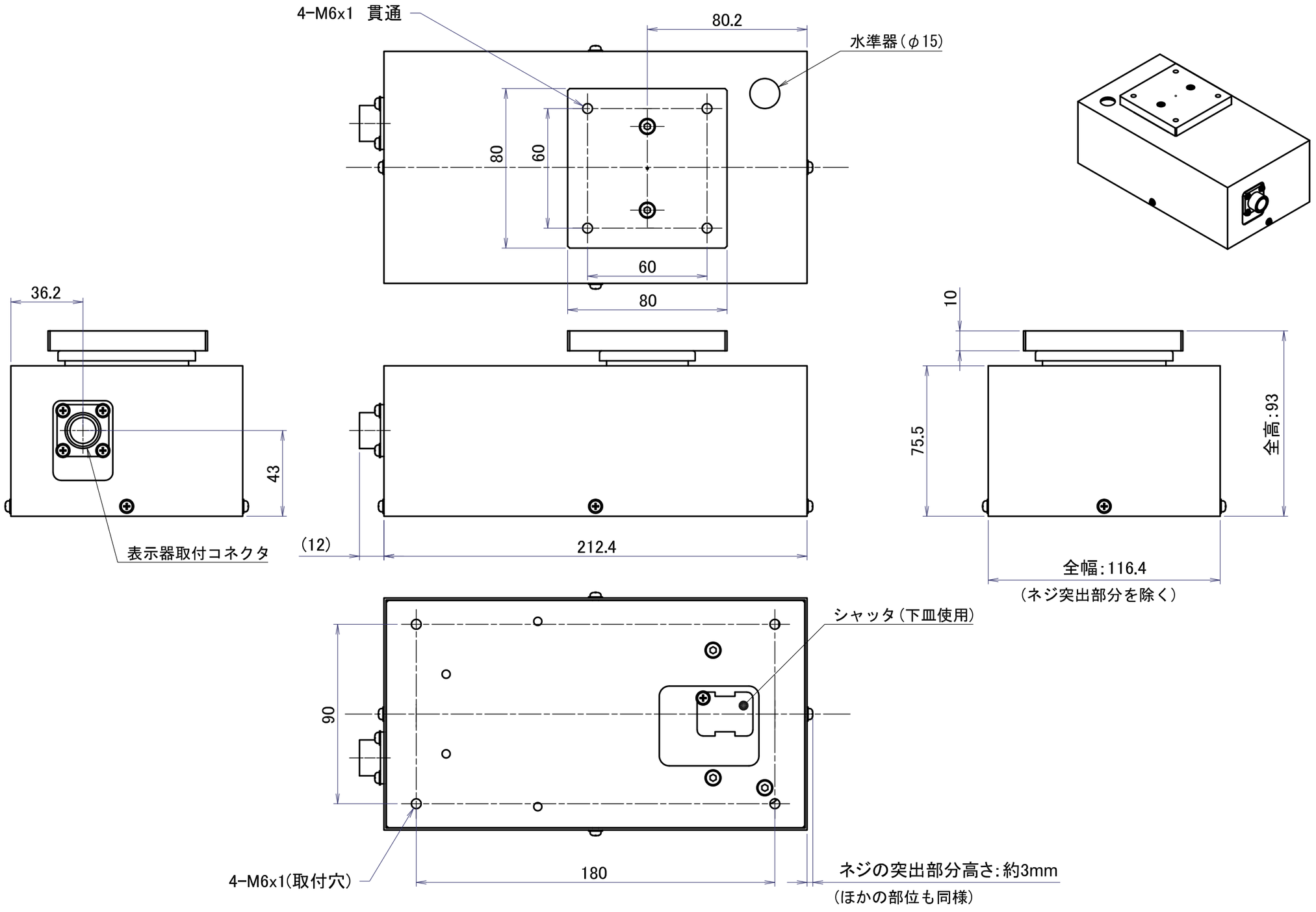

※製品改良にともない予告なく寸法図・外観等を変更させていただく場合があります。