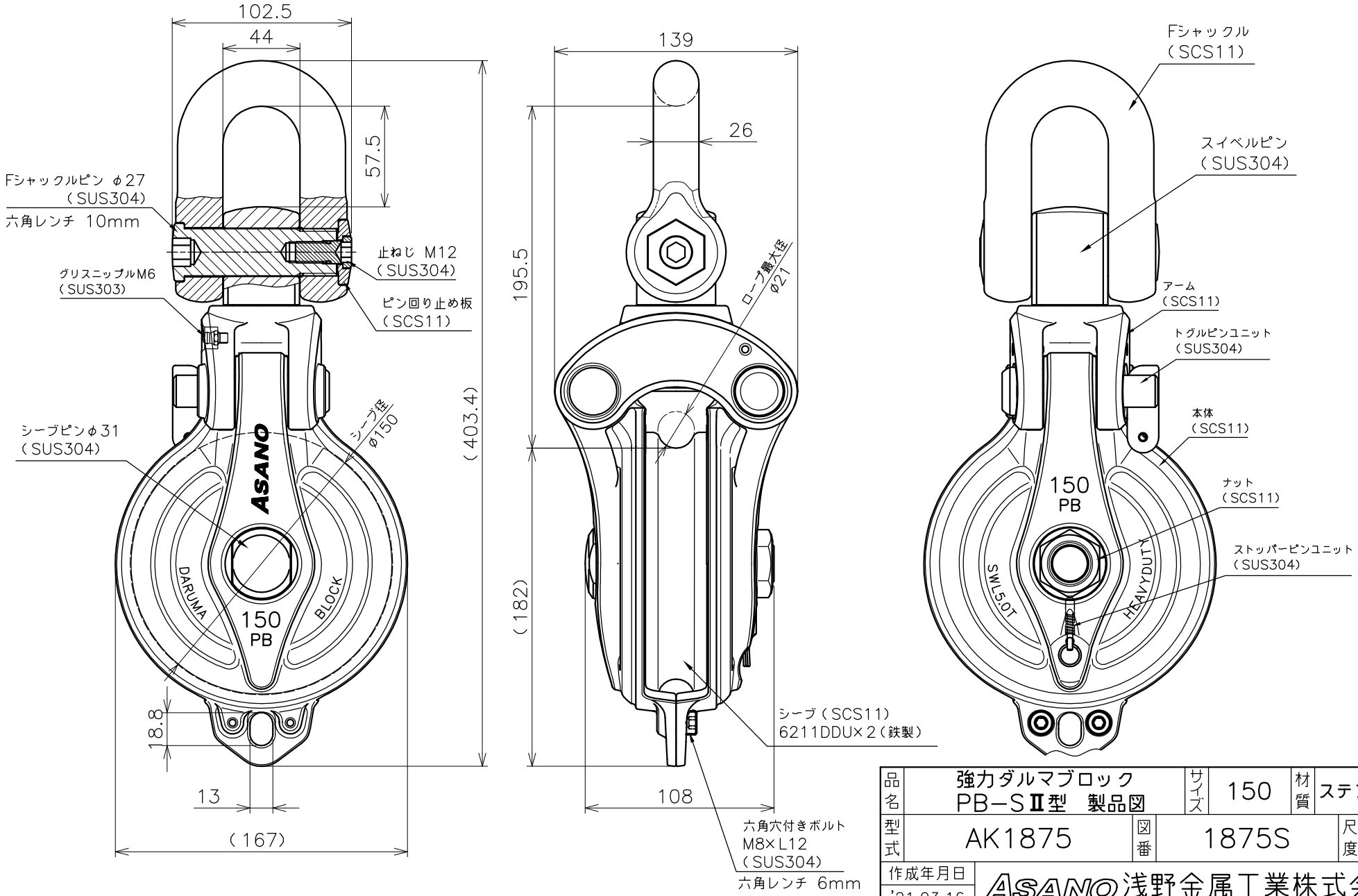

品名	強力ダルマブロック PB−SⅡ型 製品図	サイズ	150	材質	ステンレス
型式	AK1875	図番	1875S	尺度	1:3
作成年月日	'21.03.16	ASANO浅野金属工業株式会社			