YL-DA83SCHJ

手洗キャビネット　コフレル　ワイド(壁付)

品番	品名	数
YL-DA83SCHJ	手洗キャビネット	1

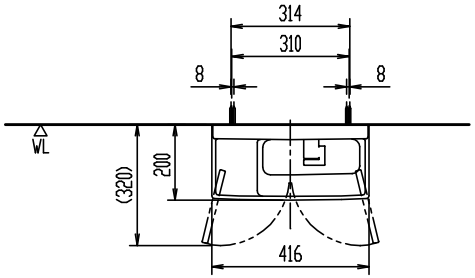

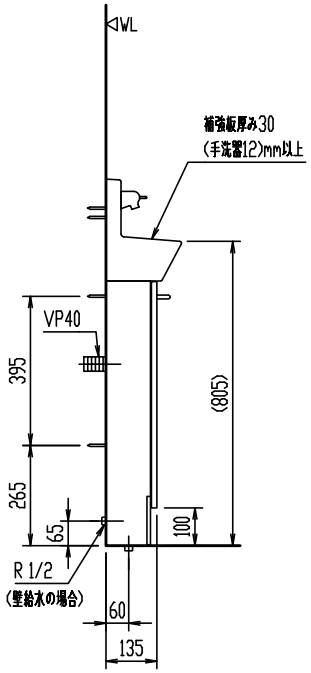

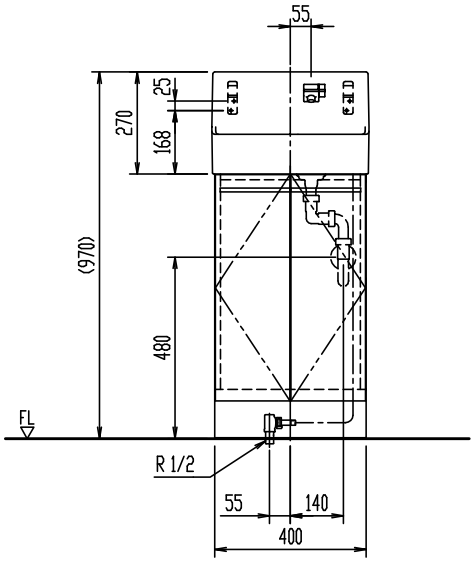

＊給水圧力範囲：0.05～0.75MPa
＊同梱の止水栓は、壁給水・床給水の双方に使用可能。
＊左図は、壁給水・床給水の双方を示す。
＊手洗キャビネット部の幅木はあらかじめカットすること。
＊扉の開き代が必要なため、キャビネット側板から70mm以上空間を確保する。
＊排水管(VP40)との接続に市販のアダプター(φ25管用)が必要。

＊(　)内は、参考寸法。
＊建築側壁面に2mあたり3mmを超える不陸がないことを確認した上で設置してください。
不陸があるまま設置すると製品がひずむ場合があります。

縮尺	製図	釜山	検図	磯崎	備考	
1:20	図番	GS-LDA83-100057C				
日付						
2022.04.06	株式会社 LIXIL					

陶器寸法許容差はJIS A5207に準ずる。　壁取付商品には、補強木による壁補強が必要です。詳しくは、商品別「壁補強」一覧を参照ください。