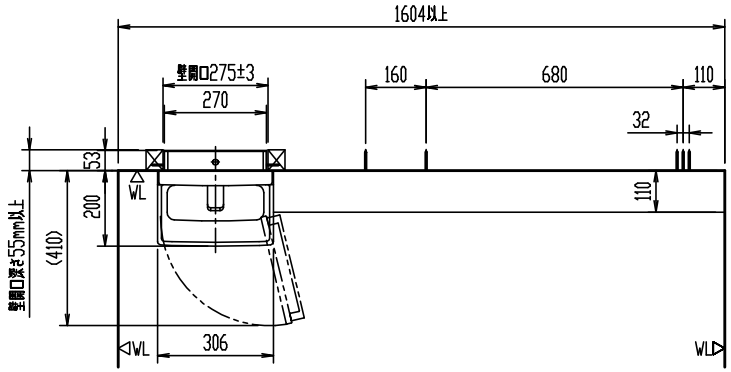

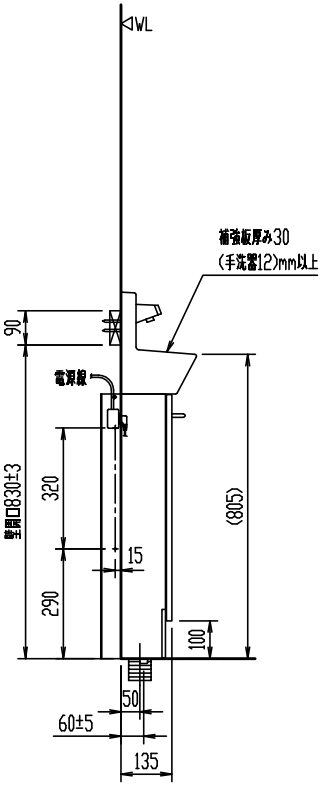

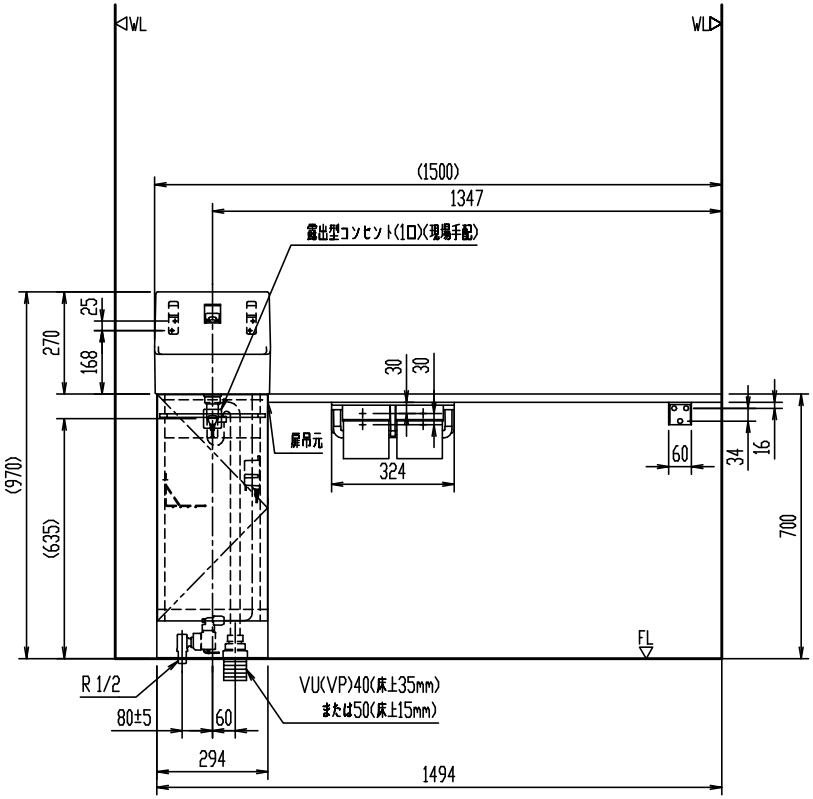

＊(　)内は、参考寸法。
＊ 建築側壁面に2mあたり3mmを超える不陸がないことを確認した上で設置してください。
不陸があるまま設置すると製品がひずむ場合があります。

YL-DA82VKA15B

手洗キャビネット　コフレル　スリム(埋込)

品番	品名	数
YL-DA82VKA15B	手洗キャビネット	1

＊ 給水圧力範囲：0.05～0.75MPa
＊ 床給水・床排水のみ。
＊ 手洗キャビネット部の幅木はあらかじめカットすること。
＊ 扉の開き代が必要なため、キャビネット側板から110mm以上空間を確保する。
＊ 右吊元のみ。
＊「維持管理性能」等級2、等級3対応品。
＊(L・R共用品)左図はL仕様で設置の場合。

縮尺	製図	釜山	検図	磯崎	備考	
1:20	図番	GS-LDA82-100212B				
日付						
2022.04.11	株式会社 LIXIL					

陶器寸法許容差はJIS A5207に準ずる。　壁取付商品には、補強木による壁補強が必要です。詳しくは、商品別「壁補強」一覧を参照ください。