YL-D201CCHE

コーナー手洗キャビネット

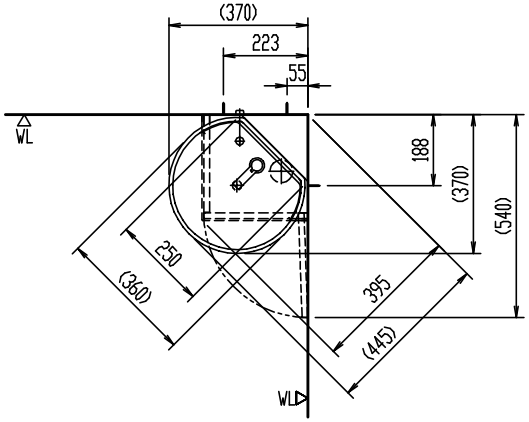

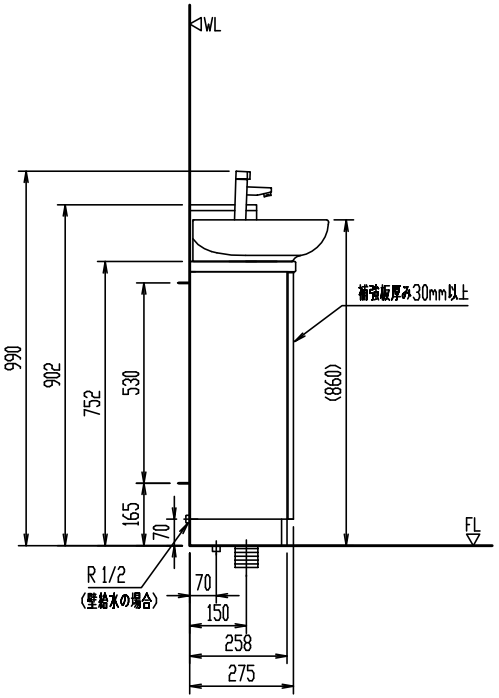

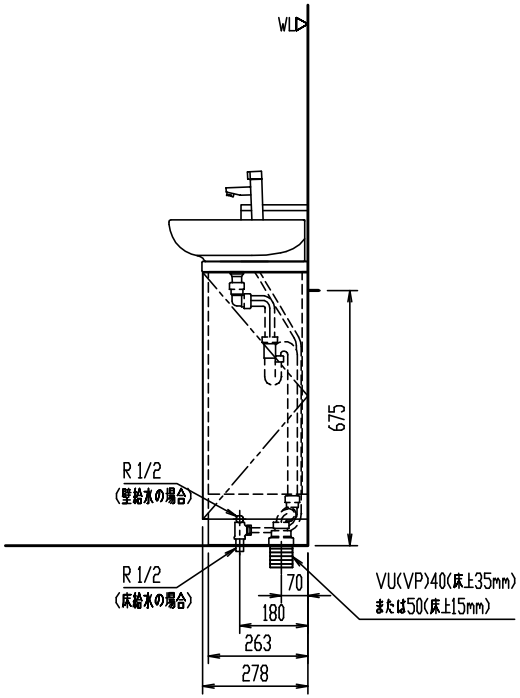

品番	品名	数
YL-D201CCHE	コーナー手洗キャビネット	1

＊ 給水圧力範囲：0.05MPa(流動時)~0.75MPa(静止時)
＊ 同梱の止水栓は、壁給水・床給水の双方に使用可能。
＊ 左図は、壁給水・床給水の双方を示す。
＊ 幅木は高さは65mm以下とし、手洗キャビネット部の幅木はあらかじめカットすること。
＊ 「維持管理性能」等級2、等級3対応品。

＊( )内は、参考寸法。
＊ 建築側壁面に2mあたり3mmを超える不陸がないことを確認した上で設置してください。
不陸があるまま設置すると製品がひずむ場合があります。

縮尺	製図	土井	検図	磯崎	備考	
1:20	図番	GS-LD201-100016B				
日付						
2022.04.06	株式会社 LIXIL					

陶器寸法許容差はJIS A5207に準ずる。 壁取付商品には、補強木による壁補強が必要です。詳しくは、商品別「壁補強」一覧を参照ください。