Y戸車引戸（枠納まり）

ベリティス
商品 P.48
Ⓤオーダー P.554
Ⓤオーダー発注書 P.744

スタンダードレーベル　クラフトレーベル

寸法図（単位：mm）

固定枠　1間片引き

横断面図

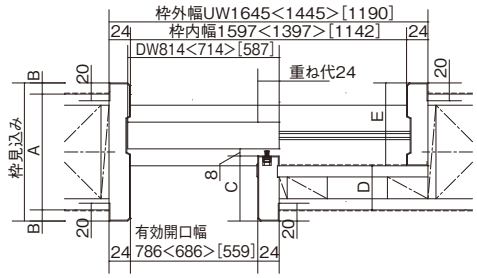

縦断面図

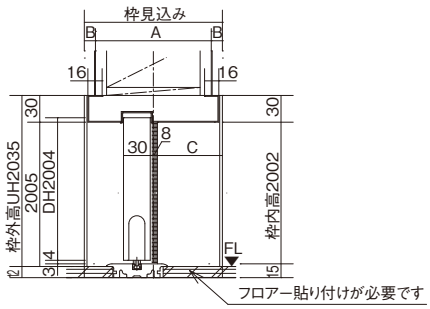

枠見込み	A	B	C	D	E
90	64	13	40.5	24.5	52.5
110	90	10	50.5	37.5	62.5
140	114	13	65.5	41.5	85.5
155	130	12.5	73	49.5	93
172	145	13.5	81.5	57	101.5
Ⓤ180	160	10	85.5	64.5	105.5
Ⓤ130	109	10.5	60.5	39	80.5

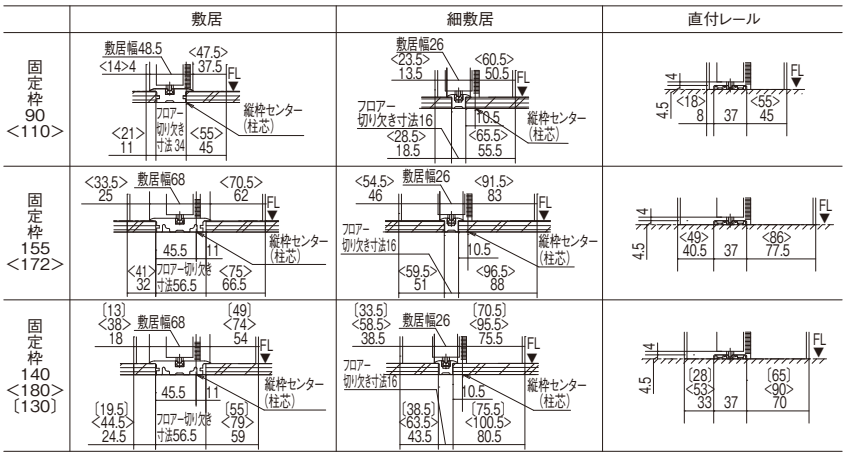

ケーシング枠　1間片引き

横断面図

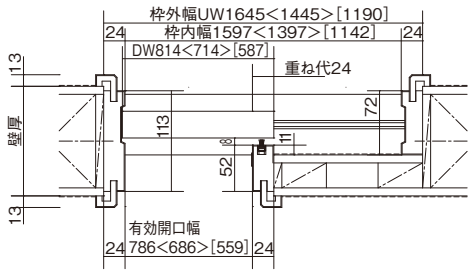

縦断面図

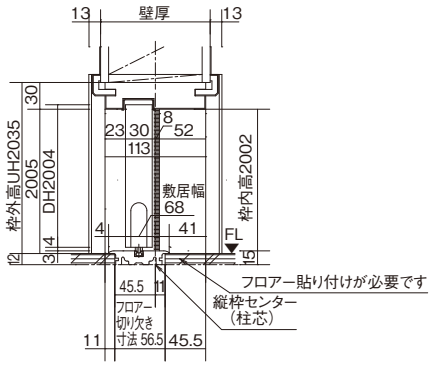

額縁	壁厚対応範囲
3型	123～138
4型	133～148
1型	149～164
2型	165～180
7型	113～121

■直付レール

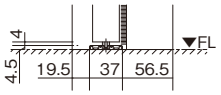
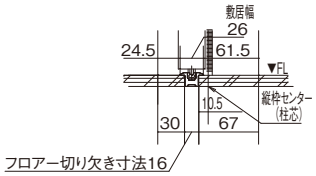
■細敷居