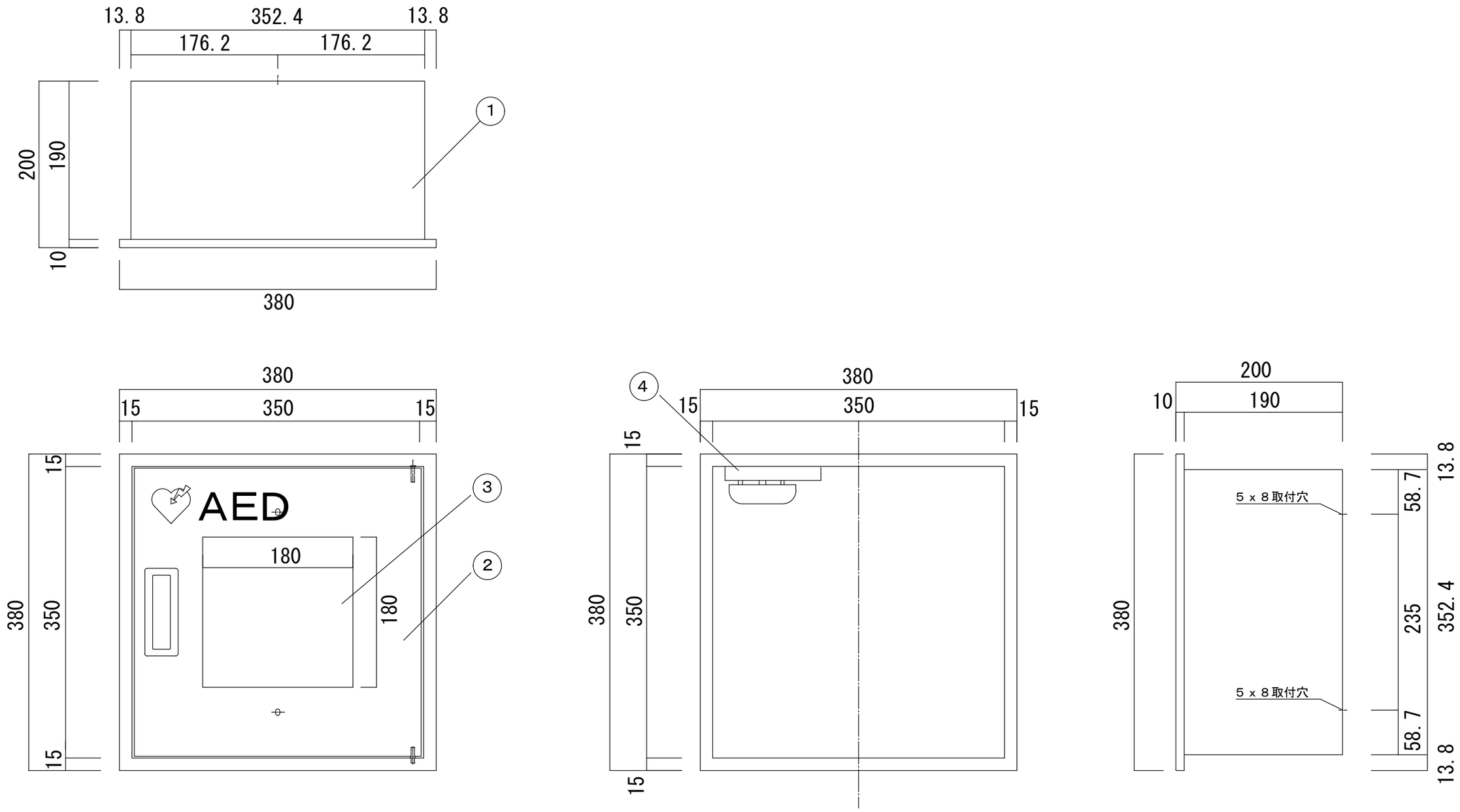

※ご発注前にご収納されますＡＥＤ機器寸法をご確認下さい

変番	日付	変更内容
	2020/3/21	自動体外式除細動器・緊急時以外使用禁止　シール削除

現場名		1	本体	ｽﾁｰﾙ t1.2	ﾎﾟﾘｯｼｭﾎﾜｲﾄ	焼付け塗装	7					商品名　ＡＥＤボックス	まんてん
		2	扉	ｽﾁｰﾙ t1.0	ﾎﾟﾘｯｼｭﾎﾜｲﾄ	焼付け塗装	8					ＭＤＸ－２２０ＮＷ ベル付	
設計･監理		3	ｱｸﾘﾙﾌﾟﾚｰﾄ	ｱｸﾘﾙ t5.0	ｸﾘｱ		9						縮　尺　1/5　(A3)
	殿	4	新角ﾍﾞﾙ		ｾﾞﾝﾏｲ式		10						
施工業者		5					11					担当　中尾　作図　中村　数量	作成年月日　2026/01/17
	殿	6					12						