仕様

項目		記	
型式名		DW30S9JT	
外形寸法(mm)	高さ	268.5（全高）	
	幅	598（トッププレート部738）	
	奥行	494	
グリル有効寸法(mm)		幅222×奥行320.5×高さ60	
質量(kg)		27(本体)　4(ダッチオーブン)　40(梱包含む)	
接続	ガス	Rc1／2（下接続）、M24(右後接続)	
	電源	DC3.0V（アルカリ乾電池　単1形×2個）	
ガス消費量		13A	LP
		kW(kcal/h)	kW(kg/h)
	全点火時	10.5(9000)	9.94(0.712)
	高火力コンロ	5.24(4510)	4.20(0.301)
	標準コンロ	2.97(2550)	2.97(0.213)
	小コンロ	1.28(1100)	1.28(0.092)
	グリル	2.15(1850)	2.23(0.160)
器具栓方式		押し回し式	
点火方式		連続放電点火式	
立消え安全装置		熱電対式	
高火力コンロ	調理モード	高温炒めモード タイマー(1～99分、高温炒めモード時は連続使用時間60分)	
	安全モード	調理油過熱防止機能、焦げつき自動消火機能、立消え安全装置 消し忘れ消火機能【30～120分(変更可)、自動温調時:30分、 高温炒めモード時:30～60分(変更可)】	
標準コンロ	調理モード	温度キープ(160・170・180・190・200℃) タイマー(1～99分) 湯わかし(自動消火・5分保温)、炊飯(ごはん・おかゆ)	
	安全モード	調理油過熱防止機能、焦げつき自動消火機能、立消え安全装置 消し忘れ消火機能【30～120分(変更可)、自動温調時:30分】	
小コンロ	調理モード	タイマー(1～99分)	
	安全モード	調理油過熱防止機能、焦げつき自動消火機能、立消え安全装置 消し忘れ消火機能【30～120分(変更可)】	
グリル	調理モード	オーブン調理モード タイマー【1～15分、オーブン調理モード時:1～45分】	
	安全モード	過熱防止センサー、立消え安全装置、消し忘れ消火機能	
その他		グリル受け皿・グリル焼網(フッ素コート)、両面焼標準グリル 赤外線式レンジフード連動機能、カスタマイズ機能 電池交換サイン、器具栓つまみ戻し忘れブザー 強火切替お知らせブザー（高火力・標準コンロ） トッププレート：シルバーステンレス パネル：ステンレス ごとく：全面ごとく（鋳物） 同梱：ダッチオーブン、ダッチオーブン網、ダッチオーブン支持網 アルカリ乾電池(単1形:2個)	

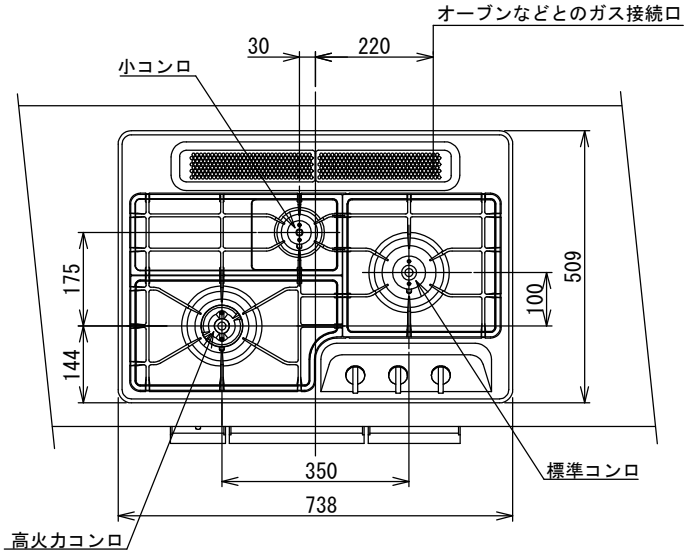

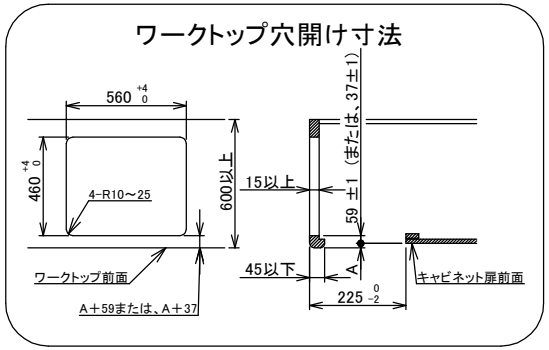

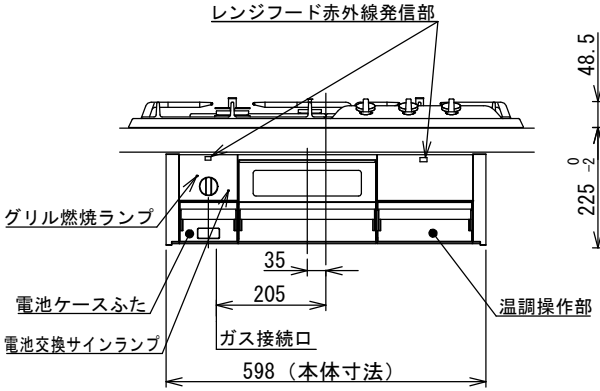

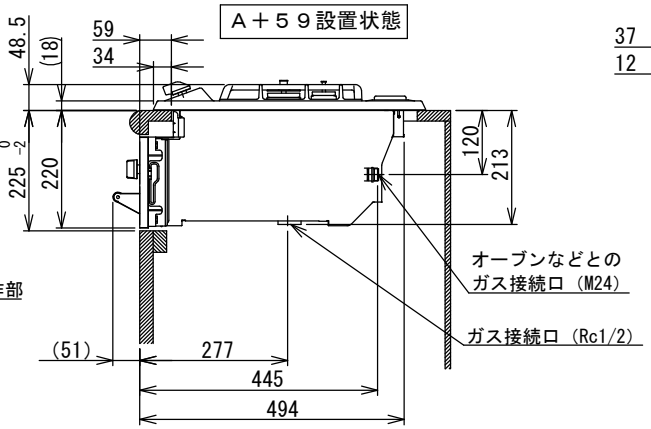

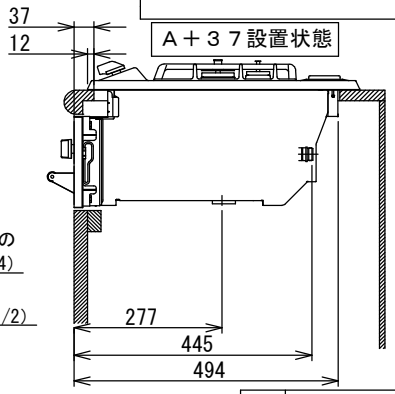

単位:mm

注記
1. 設置フリータイプですのでワークトップ穴開け寸法は、A＋59、A＋37、(A＋45)のどちらでも設置できます。
2. 本機器は防火性能評価品であり周囲に可燃物がある場合は、防火性能評定品ラベル内容に従って設置してください。

納入仕様図					
製品名	N3WS9KJTKSTED (両面焼グリル付ビルトインコンロ)				
図名	名称寸法図				
尺度	1/10	原紙サイズ	A3	図番	WN-22-0003
作成	2022.01.27	調整		株式会社ノーリツ	