ネット販売　FJTサイクロンCY4−FJT−200−組立図（ネット掲載用

【サイクロン仕様】
材質：SUS304　2t　外面＃400バフ
重量：7kg
容量：27L
最大処理風量：4㎥/min

【架台仕様】
材質：SPHC　3.2t　塗装ベージュ 5Y8.5/1
重量：22kg

【ダストBOX仕様】
材質（上部）：SUS304　2t　外面＃400バフ
材質（バケツ部）：ポリカーボネイト（透明）
容量：13L
耐熱：140°
重量：4kg

総重量：33kg

X−X　断面

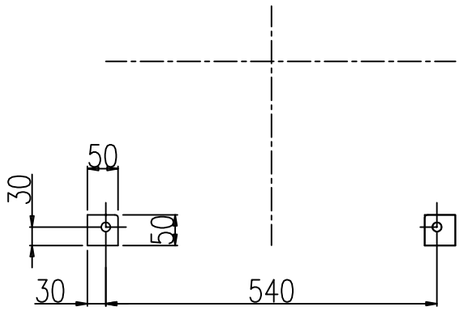

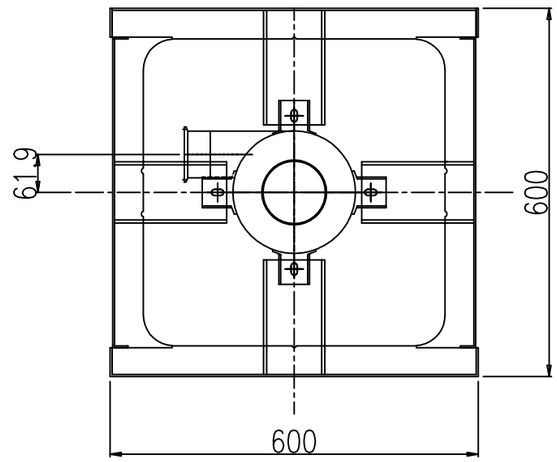

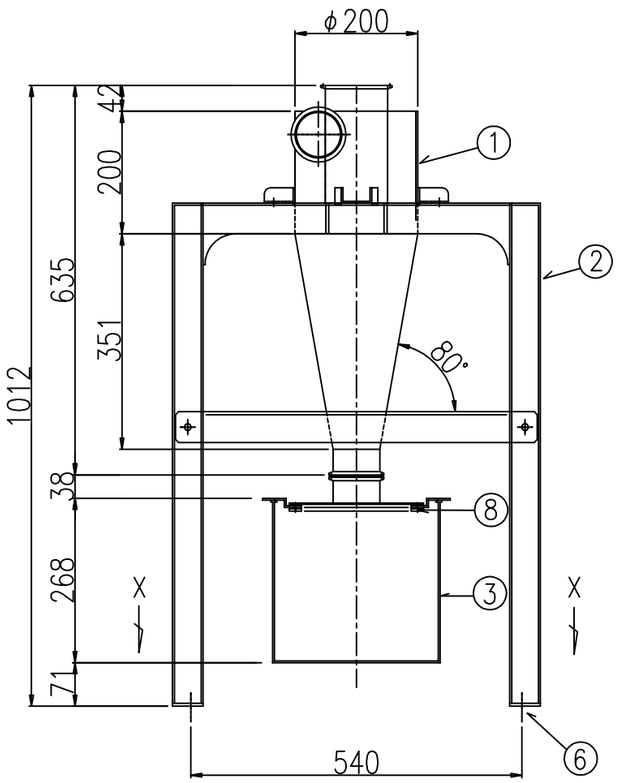

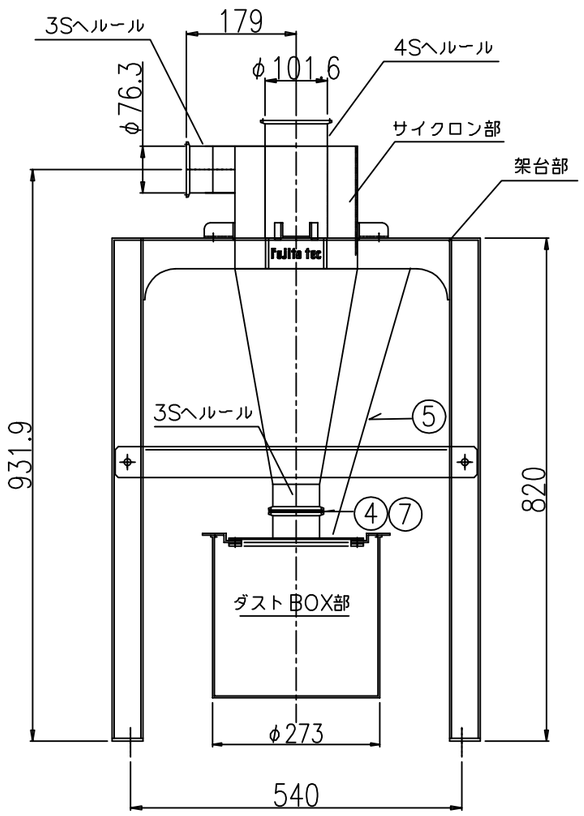

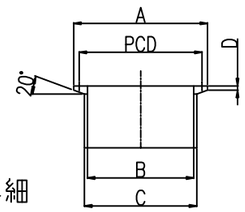

ヘルール詳細

呼径	A	PCD	B	C	D
3S	91	83.5	72.3	76.3	2.85
4S	119	110	97.6	101.6	2.85

品番	品名	材質	仕様	員数
9				
8	パッキン	白ゴム	2t	1
7	Oリング	SUS	φ150	1
6	六角ボルト、N	SSメッキ	M8×30L	4
5	吊りワイヤー		附属品：調整フック・リング	2
4	クランプ	SUS	3S　20°	1
3	ダストBOX	SUS ポリカ	φ273×255h	1
2	架台	SPHC	□600×820h	1
1	サイクロン	SUS	φ200	1

Fujita tec	NAME 組立図	DATE 2023.10.2 / 縮尺 1:10 / 製図 木村	図　番 CY10−FJT−0200	品　名 FJTサイクロン200