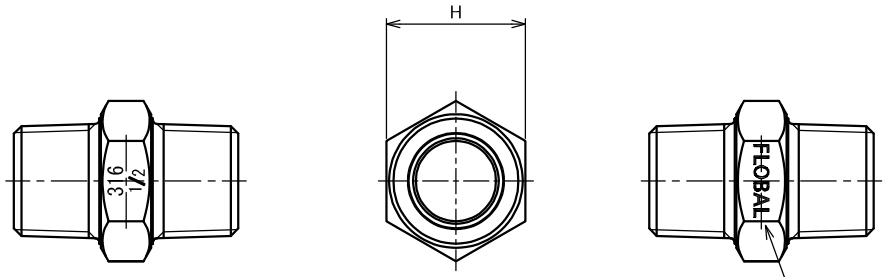

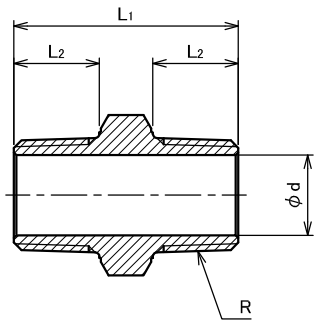

型 式	呼び径(B) R	L_1	L_2	H	φd	概算重量(g)
V6N-S14-01	1/8	32	11	14	5	23
V6N-S14-02	1/4	34	12	17	8.5	32
V6N-S14-03	3/8	36	13	21	11	53
V6N-S14-04	1/2	42	16	26	15	91
V6N-S14-06	3/4	47	18	31	19	145
V6N-S14-08	1	52	20	38	26	206

推奨締付トルク

R	1/8	1/4	3/8	1/2	3/4	1
トルク(N・m)	12	20	25	30	50	80

流体の状態	最高使用圧力
300℃以下の蒸気・空気・ガス・油	1.0MPa (10.2kgf/cm²)
120℃以下の静流水	2.0MPa (20.4kgf/cm²)

注記

1).ネジ部はJIS規格 B 0203:1999による。

2).記載内容について予告なく変更する場合があります。

変更・訂正等の最新情報は“総合情報サイト”に随時掲載しています。

承認 Approved	楊	処理 Treatment		型式 Model	V6N-S14
		材料 Material	SCS14A		
		個数 Q'ty		重量 Weight	
設計 Designed	蒲田	尺度 Scale	FREE	品名 Name	ステンレス製六角ニップル
製図 Drawn		作成 Date	2013.10.25	単位 Unit	mm
FLOBAL CORPORATION				図番 Drawing No.	A-FS-1009

FLOBAL A3