1・GKB2200U
本　体

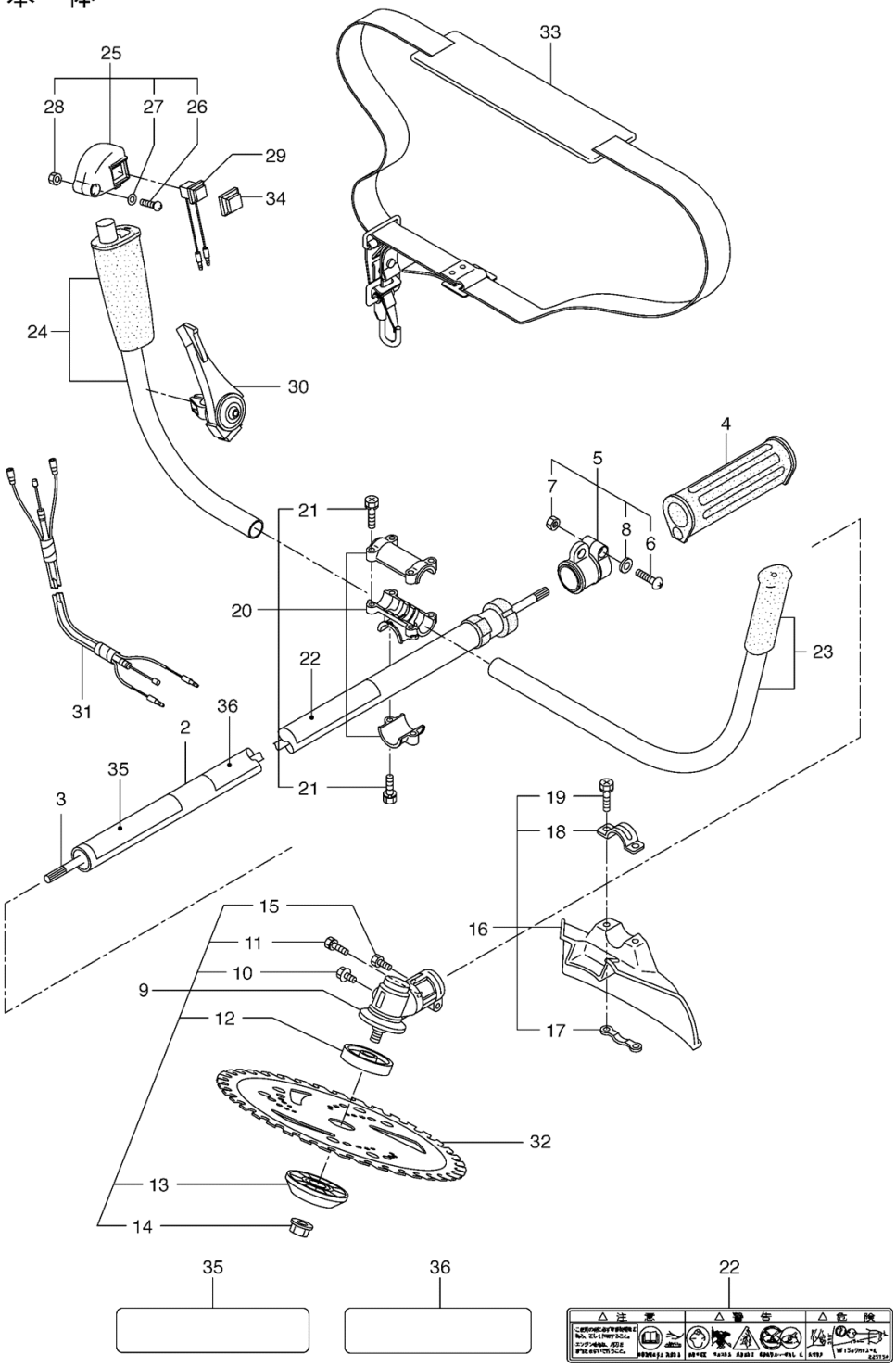

2