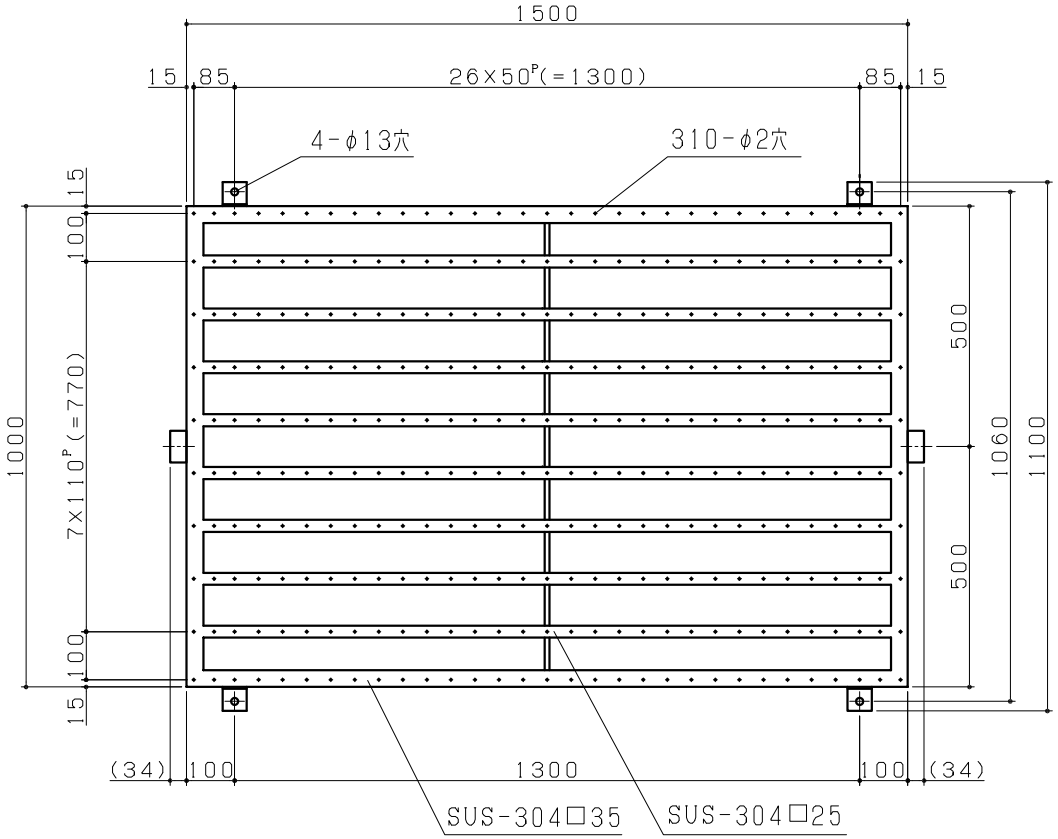

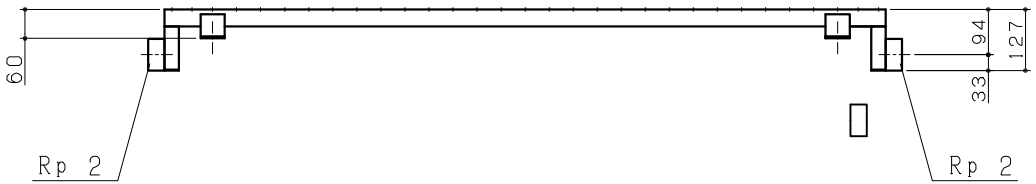

名　称	仕　　様
バイブラマット	1000 X 1500 （埋込型） SUS製
継　　手	Rp2(50A) SUS製 X 2
能　　力	1500mmAq X 1.50m^3/min
型　　式	TSA-50X1.5kWX1500rpmX200VX50Hz/60Hz

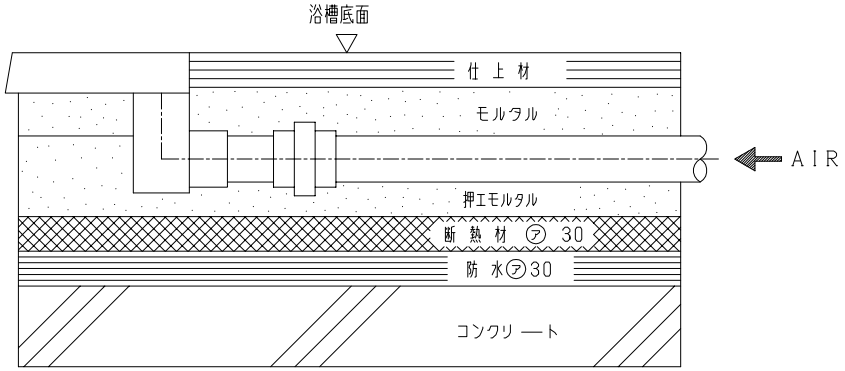

施　工　例

品　名	SB - 1000 X 1500					
記　事	埋込型バイブラマット					
設　計	検　図	承　認	尺　度	数	材　質	
K.M	S.M	K.M	FREE			
2021.11.25	2021.11.25	2021.11.25				

SHOEI 株式会社 ショウエイ
TEL (044)589-1601

図番 X9330494-5