	商品コード
左	42263693
右	42263563

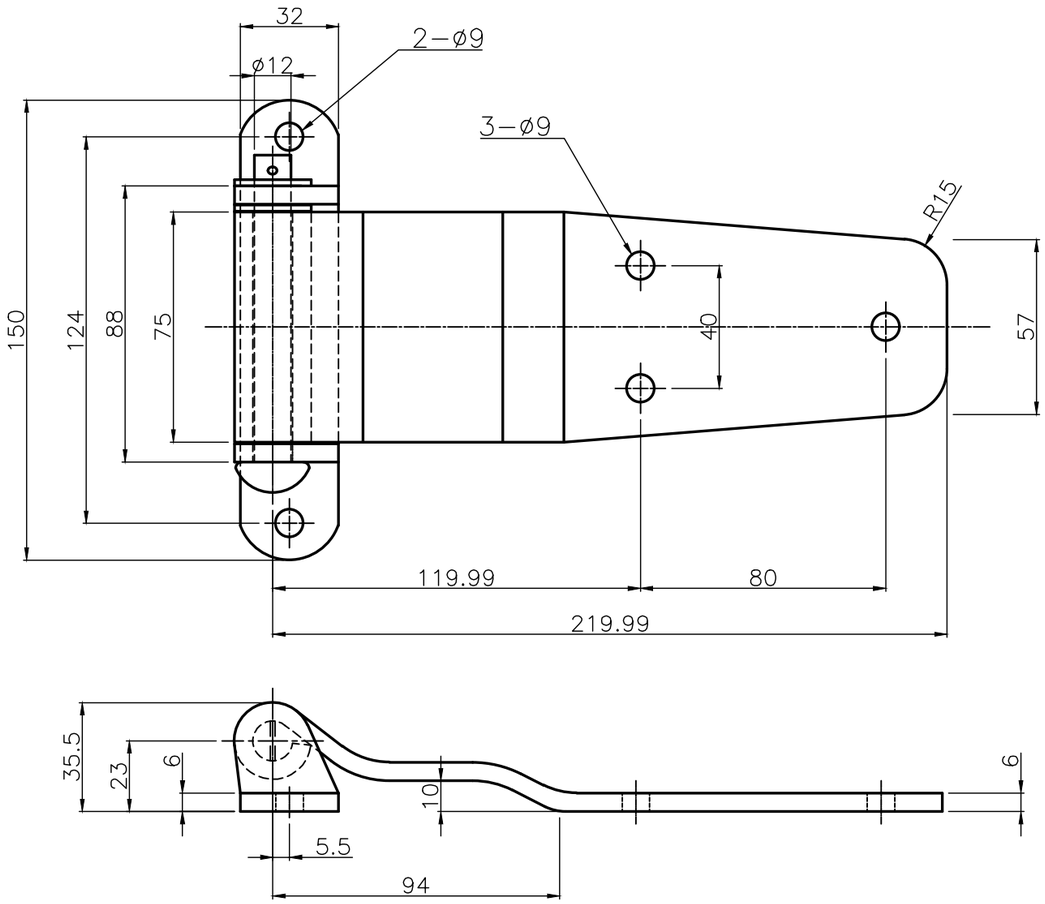

注記

1、本図（−01）は右用を示し、
　左用（−02）はピン差し込み方向とワッシャの位置関係で対称とする。