商品コード	左	4296110
商品コード	右	4296112

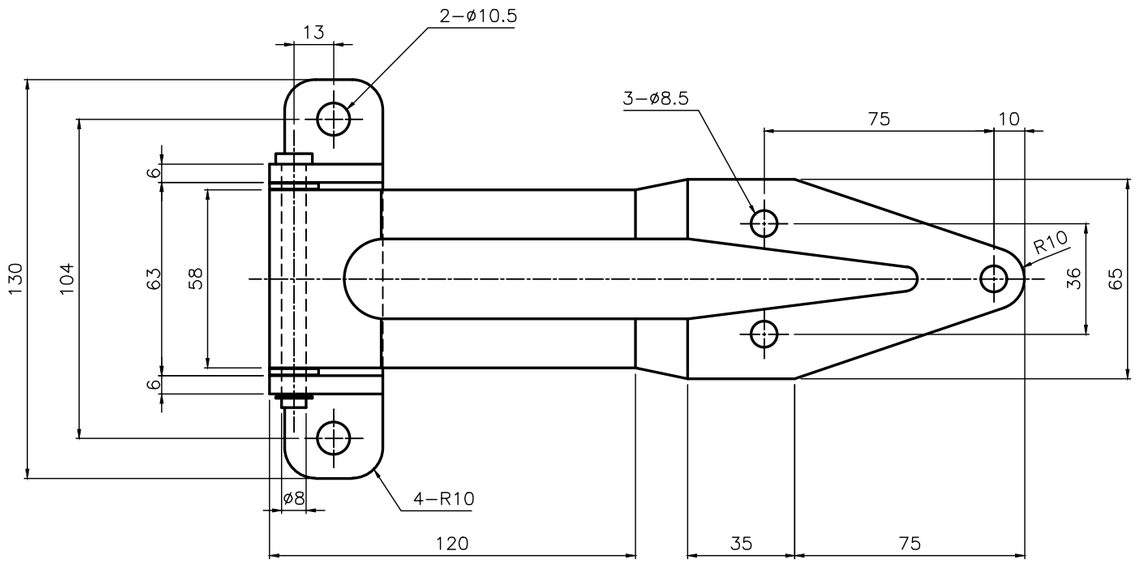

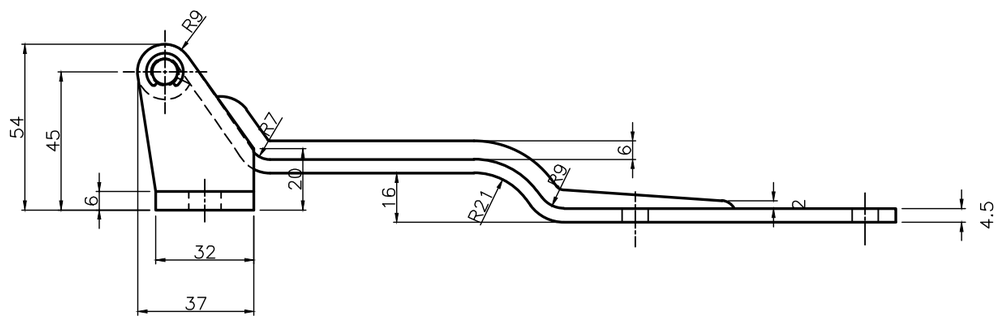

※本図（−01）は左用を示し、右用（−02）は本図と対称とする。