	商品コード
左	42264863
右	42264853

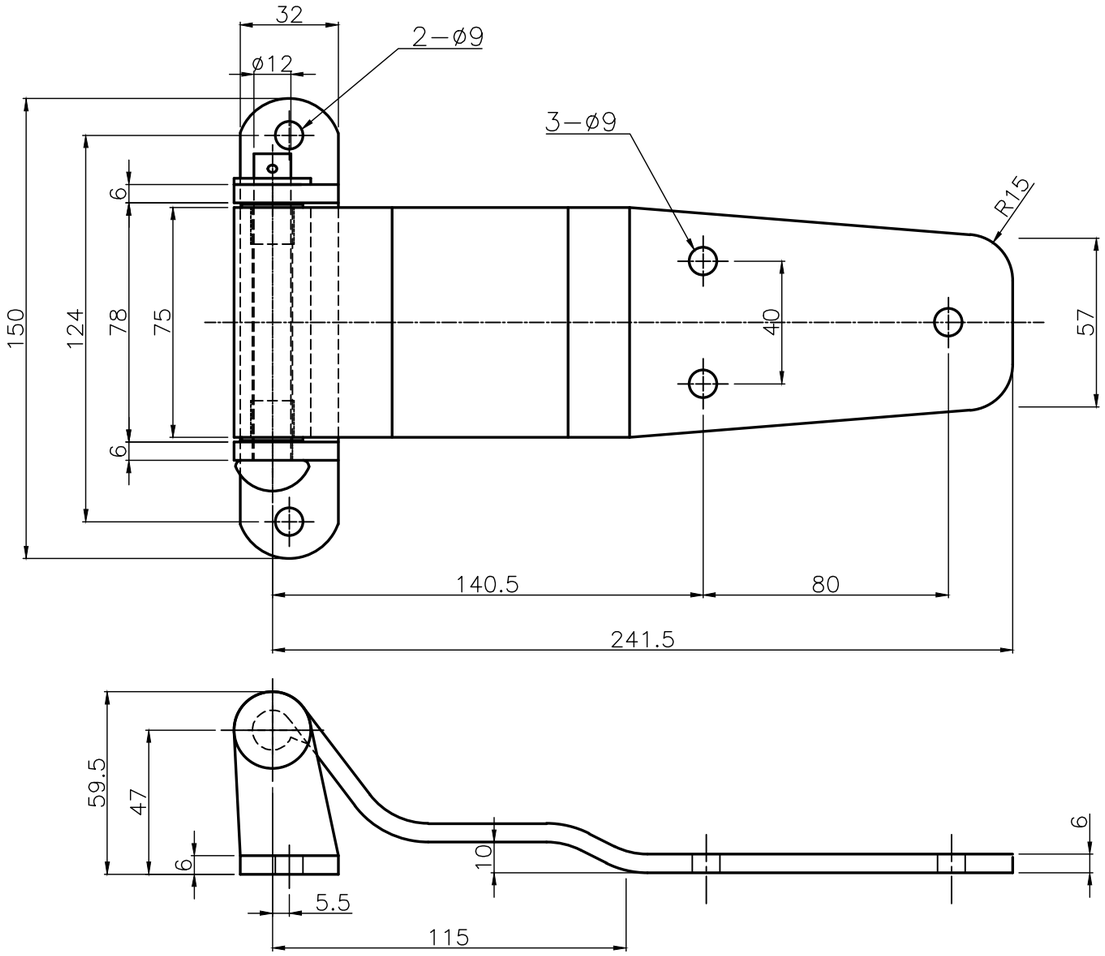

注記

1、本図（−01）は右用を示し、
　左用（−02）はピン差し込み方向とワッシャの位置関係で対称とする。